CU2

Serranda tagliafuoco rettangolare di grandi dimensioni ottimizzata fino a 120 minuti.

Rf-Technologies nv • Lange Ambachtstraat 40 • 9860 Oosterzele • Belgium • Tel +32 9 362 31 71 • Fax +32 9 362 33 07 • info@rft.be

www.rft.be

C2-IT-L 01/2021

Sommario

Dichiarazione di prestazione 4
Presentazione del prodotto CU2 5
Gamma e dimensioni CU2 55
Variante CU2L 5
Gamma e dimensioni CU2L 6
Variante CU2-L500 6
Gamma e dimensioni CU2-L500 6
Variante CU2 ATEX 7
Gamma e dimensioni CU2 ATEX 7
Variante CU2L ATEX 8
Gamma e dimensioni CU2L ATEX 8
Evolution - kit 9
Opzioni - al momento dell'ordine 11
Tipi di flangia - al momento dell'ordine 11
Stoccaggio e movimentazione 13
Installazione 13
- Installazione a una distanza minima da un'altra serranda o da una struttura di supporto adiacente 14
- Installazione in parete e pavimento rigidi 15
- Installazione in parete leggera (pannello di cartongesso con intelaiatura metallica) 17
- Installazione in parete leggera (pannello di cartongesso con intelaiatura metallica), tenuta con gesso 19
- Installazione in parete leggera (pannello di cartongesso con intelaiatura metallica), tenuta con malta 21
- Installazione in parete in blocchi di gesso 22
- Installazione in parete leggera e in parete rigida, sigillatura con pannelli rigidi in lana di roccia con rivestimento 24
- Installazione in pavimento rigido, sigillatura con pannelli rigidi in lana di roccia con rivestimento 27
- Installazione in batteria 29
- Installazione nella parete del condotto 29

Funzionamento e meccanismi 31
Connessione elettrica 38
Pesi 40
Dati di selezione 52
Esempio 52
Fattore di correzione ΔL 61
Ordine di esempio 61
Approvazioni e certificati 62

Spiegazione delle abbreviazioni e dei pittogrammi

Ln = larghezza nominale
An = altezza nominale
Dn = diametro nominale
E = integrità
I = isolamento termico
S = perdite di fumo
Pa = Pascal
ve = attraversamento verticale nella parete
ho = attraversamento orizzontale nel pavimento
o -> i = soddisfa i criteri dall'esterno (o) all'interno (i)
i <-> o = lato fuoco non importante
VCA = tensione con corrente alternata
VCC = corrente diretta CC

E.TELE = alimentazione magnete
E.ALIM = alimentazione motore
V = Volt
W = watt
Auto = automatico
Tele = con controllo a distanza
Pnom = capacità nominale
Pmax = capacità massima
GKB (tipo A) / GKF (tipo F): "GKB" sta per pannelli in cartongesso standard (tipo A secondo EN 520) mentre "GKF" offre una resistenza al fuoco per uno spessore simile (tipo F secondo EN 520)
Cal-Sil = silicato di calcio
OP = opzione (in dotazione con il prodotto)
KIT = kit (ordinabile separatamente per riparazioni o conversioni)
PG = flangia di connessione al canale di ventilazione

Sn = superficie libera
ζ [-] = coefficiente di perdita di carico
Q = flusso d'aria
ΔP = perdita di carico statica
v = velocità dell'aria nel canale di ventilazione
Lwa = livello di potenza sonora ponderato A
Lw oct = livello di potenza sonora per frequenze centrali per banda d'ottava
dB (A) = valore decibel ponderato A
ΔL = fattore di correzione

	grandi dimensioni		installazione in batteria testata per parete rigida
EN 1751 B/C	tenuta all'aria secondo EN 1751: classe B (classe C opzionale)		certificato di igiene (www.HYG.de)
	adatta per installazione a incasso		dimensioni intermedie su richiesta
	distanza minima consentita	BASTA OK	tamponatura con pannelli in lana minerale resistenti al fuoco, anche per aperture asimmetriche
Ex	Certificazione ATEX TÜV 14 ATEX 7540 X		

DICHIARAZIONE DI PRESTAZIONE

CE_DoP_Rf-t_C2_IT ■ K-01/2021

1. Codice identificativo univoco del tipo di prodotto:	**CU2**
2. Utilizzo(i) previsto(i):	Serranda tagliafuoco rettangolare da utilizzare in combinazione con pareti divisorie per mantenere separati i compartimenti antincendio in impianti di riscaldamento, ventilazione e condizionamento.
3. Produttore:	Rf-Technologies NV, Lange Ambachtstraat 40, B-9860 Oosterzele
4. Sistema(i) di AVCP:	Sistema 1
5. Norma armonizzata/documento di valutazione europeo; organismo notificato/valutazione tecnica europea, organismo di valutazione tecnica, organismo notificato; certificato di costanza della prestazione:	EN 15650:2010, BCCA con numero di identificazione 0749; BCCA-0749-CPR-BC1-606-0464-15650.03-0464
6. Prestazione dichiarata secondo EN 15650:2010	(Resistenza al fuoco secondo EN 1366-2 e classificazioni secondo EN 13501-3)

Caratteristiche essenziali					Prestazione	
Gamma	**Tipo parete**	**Parete**	**Tenuta**	**Installazione**	**Classificazione**	
200x200 mm ≤ CU2 ≤ 1500x1000 mm	Parete rigida	Calcestruzzo aerato ≥ 100 mm	Gesso	1	EI 120 (v_e i ↔ o) S - (500 Pa)	Norma armonizzata EN 15650:2010
			Malta	2	EI 90 (v_e i ↔ o) S - (300 Pa)	
	Parete leggera	Pannello di cartongesso con intelaiatura metallica tipo F (EN 520) ≥ 100 mm	Gesso	1	EI 120 (v_e i ↔ o) S - (500 Pa)	
			Malta	2	EI 90 (v_e i ↔ o) S - (300 Pa)	
		Paroc System Panel Sandwich panel type Paroc AST S ≥ 100 mm	Hilti CFS-CT B 1S	1	EI 90 (v_e i ↔ o) S - (300 Pa)	
		Blocchi di gesso ≥ 100 mm	Malta collante (per blocchi di gesso)	1	EI 120 (v_e i ↔ o) S - (500 Pa)	
	Pavimento rigido	Calcestruzzo aerato ≥ 150 mm	Malta	3	EI 120 (h_o i ↔ o) S - (500 Pa)	
200x200 mm ≤ CU2 ≤ 1200x800 mm	Parete rigida	Calcestruzzo aerato ≥ 100 mm	Malta	3	EI 120 (v_e i ↔ o) S - (500 Pa)	
			Gesso	3	EI 90 (v_e i ↔ o) S - (500 Pa)	
			Lana di roccia + rivestimento ≥ 140 kg/m³	3	EI 90 (v_e i ↔ o) S - (300 Pa)	
	Parete leggera	Pannello di cartongesso con intelaiatura metallica tipo A (EN 520) ≥ 100 mm	Lana di roccia ≥ 40 kg / m³ + pannelli di copertura	1	EI 90 (v_e i ↔ o) S - (500 Pa)	
			Gesso	1	EI 90 (v_e i ↔ o) S - (500 Pa)	
			Lana di roccia + rivestimento ≥ 140 kg/m³	3	EI 60 (v_e i ↔ o) S - (300 Pa)	
		Pannello di cartongesso con intelaiatura metallica tipo F (EN 520) ≥ 100 mm	Lana di roccia ≥ 40 kg / m³ + pannelli di copertura	1	EI 90 (v_e i ↔ o) S - (500 Pa)	
			Lana di roccia + rivestimento ≥ 140 kg/m³	3	EI 90 (v_e i ↔ o) S - (300 Pa)	
		Blocchi di gesso ≥ 70 mm	Malta collante (per blocchi di gesso)	1	EI 120 (v_e i ↔ o) S - (500 Pa)	
	Pavimento rigido	Calcestruzzo aerato ≥ 150 mm	Lana di roccia + rivestimento ≥ 140 kg/m³	3	EI 90 (h_o i ↔ o) S - (300 Pa)	
1200x800 mm < CU2 ≤ 1500x1000 mm	Parete rigida	Calcestruzzo aerato ≥ 100 mm	Malta/gesso	3	EI 60 (v_e i ↔ o) S - (500 Pa)	
			Malta/gesso	3	E 120 (v_e i ↔ o) S - (500 Pa)	
1200x800 mm < CU2 ≤ 1500x800 mm	Parete rigida	Calcestruzzo aerato ≥ 100 mm	Malta	3	EI 90 (v_e i ↔ o) S - (300 Pa)	
	Parete leggera	Pannello di cartongesso con intelaiatura metallica tipo F (EN 520) ≥ 100 mm	Lana di roccia ≥ 40 kg / m³ + pannelli di copertura	1	EI 90 (v_e i ↔ o) S - (300 Pa)	
			Lana di roccia ≥ 40 kg / m³ + pannelli di copertura	1	E 120 (v_e i ↔ o) S - (300 Pa)	
200x200 mm ≤ CU2 ≤ 1500x800 mm	Parete leggera asimmetrica (parete del condotto)	Pannello di cartongesso con intelaiatura metallica tipo F (EN 520) ≥ 82.5 mm	Lana di roccia ≥ 40 kg / m³ + pannelli di copertura	1	EI 60 (v_e i ↔ o) S - (300 Pa)	
	Pavimento rigido	Calcestruzzo aerato ≥ 125 mm	Malta	3	EI 120 (h_o i ↔ o) S - (300 Pa)	

1 Tipo di installazione: a incasso 0/180°. Distanze minime autorizzate.

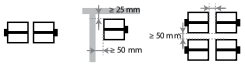

2 Tipo di installazione: a incasso 0/90/180/270°

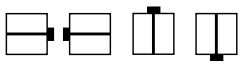

3 Tipo di installazione: a incasso 0/90/180/270°. Distanze minime autorizzate.

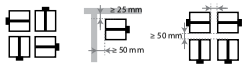

Condizioni di attivazione nominali/sensibilità:	Conforme
Ritardo di risposta (tempo di risposta): tempo di chiusura	Conforme
Affidabilità operativa: ciclaggio	CFTH - 50 cicli; MANO - 300 cicli; B(L)F(T) - 10000 cicli; BFL(T) - 10000 cicli; BFN(T) - 10000 cicli; ONE - 10000 cicli; ONE-X - 10000 cicli; UNIQ - 10000 cicli
Durabilità del ritardo di risposta:	Conforme
Durabilità dell'affidabilità operativa:	Conforme
Protezione contro la corrosione secondo EN 60068-2-52:	Conforme
Perdite da involucro serranda secondo EN 1751:	≥ classe B

La prestazione del prodotto sopra identificato è conforme al set di prestazioni dichiarate. La presente dichiarazione di prestazione è rilasciata, conformemente al regolamento (UE) n. 305/2011, sotto l'esclusiva responsabilità del produttore in precedenza identificato.

Firmato in nome e per conto del produttore da:
Mathieu Steenland, Technical Manager

Oosterzele, 01/2021

Presentazione del prodotto CU2

Serranda tagliafuoco rettangolare, disponibile nella versione per aperture di grandi dimensioni, esecuzione per installazione in batteria, conforme alla norma europea fino a 3050x1650 mm. Resistenza al fuoco fino a 120 minuti. La cassa in refrattario è realizzata con pannelli privi di amianto, resistenti all'umidità. Le numerose opzioni disponibili rendono la serranda CU2 un punto di riferimento per il mercato.

Le serrande tagliafuoco sono installate nei punti in cui i canali di ventilazione attraversano compartimentazioni antincendio. Il loro scopo è quello di ripristinare il grado di resistenza al fuoco della parete attraversata, prevenendo al tempo stesso la propagazione del fumo. Le serrande tagliafuoco sono classificate in base al grado di resistenza al fuoco, alle caratteristiche aerauliche e anche alla semplicità d'installazione. Tutte le serrande tagliafuoco Rf-Technologies sono marcate CE. Le serrande possono essere dotate di vari tipi di meccanismi, a seconda di esigenze specifiche legate al progetto o alle normative locali.

- ☑ grandi dimensioni
- ☑ molte opzioni e varianti
- ☑ installazione in batteria testata per parete rigida
- ☑ modello adatto all'utilizzo in atmosfere potenzialmente esplosive

- adatta per installazione a incasso
- distanza minima consentita
- adatto per parete rigida, pavimento rigido e parete leggera (parete in cartongesso con telaio in metallo, blocchi di cartongesso) e pannelli sandwich
- tamponatura con pannelli in lana minerale resistenti al fuoco, anche per aperture asimmetriche
- tenuta all'aria secondo EN 1751: classe B (classe C opzionale)
- testata secondo EN 1366-2 fino a 500 Pa
- meccanismo di azionamento esterno alla parete
- non richiede manutenzione
- per uso in ambienti interni
- temperatura di esercizio: max. 50°C
- dimensioni intermedie su richiesta
- certificato di igiene (www.HYG.de) Per CU2: H > 600 o W > 800

1. flangia di connessione PG30
2. involucro in materiale refrattario
3. pala della serranda
4. meccanismo di comando
5. tamponatura di fumo a bassa temperatura
6. battuta d'arresto della pala
7. striscia intumescente
8. azionamento con blocco (apertura/chiusura)
9. elemento fusibile
10. identificazione prodotto

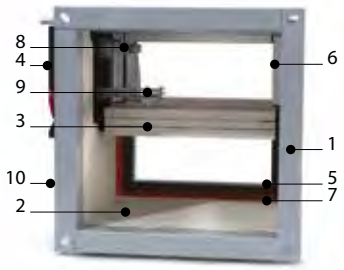

Gamma e dimensioni CU2

Ln/An per incrementi di 50 mm; le dimensioni intermedie sono soggette a costi aggiuntivi (non sono possibili altezze tra ≥ 275 e ≤ 299 mm). Fuoriuscita della pala: X = sul lato meccanismo, Y = sul lato parete

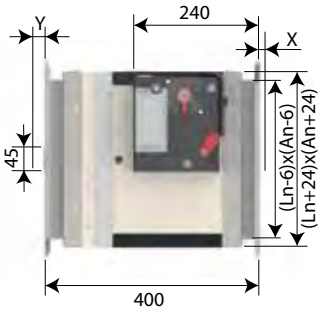

Hn [mm]	300	350	400	450	500	550	600	650	700	750	800	850	900	950	1000
x	-	-	-	-	-	1	26	51	76	101	126	151	176	201	226
y	2	27	52	77	102	127	152	177	202	227	252	277	302	327	352

	≥	≤
(W x H) mm	200x200	1500x1000

Gamma e dimensioni CU2L

Variante CU2L

Serranda in esecuzione con involucro allungato su uno o entrambi i lati per contenere l'intera pala all'interno dello stesso. Questo modello consente il collegamento diretto di una griglia o di una curva direttamente alla flangia della serranda oppure l'uso di un raccordo circolare.

- sezione allungata:
  a = An/2-230 mm (sul lato meccanismo);
  b = An/2-100 mm (sul lato parete)

1. flangia di connessione PG30
2. involucro in materiale refrattario
3. pala della serranda
4. meccanismo di comando
5. tamponatura di fumo a bassa temperatura
6. battuta d'arresto della pala
7. striscia intumescente
8. azionamento con blocco (apertura/chiusura)
9. elemento fusibile
10. identificazione prodotto
11. striscia di grafite
12. indicazione di posizionamento

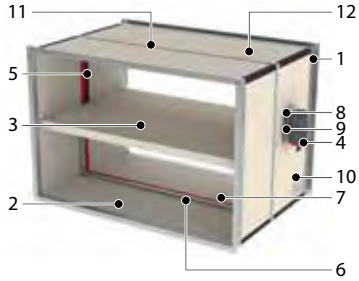

Gamma e dimensioni CU2L

sezione allungata: a = An/2-230 mm (sul lato meccanismo); b = An/2-100 mm (sul lato parete)

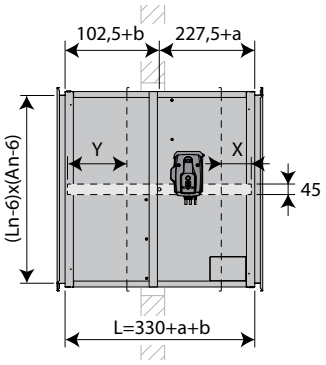

	≥	≤
(W x H) mm	200x200	1500x1000

Variante CU2-L500

Serranda CU2 con involucro allungato sul lato della parete per facilitare il collegamento al condotto quando la costruzione di supporto a uno spessore di più di 100 mm. Questa versione assicura inoltre che la pala della serranda non esce sul lato della parete (fino a un'altezza di 500 mm). Rende possibile la connessione di una griglia o una curva direttamente sulla flangia della serranda o l'uso di una connessione circolare.

1. flangia di connessione PG30
2. involucro in materiale refrattario
3. pala della serranda
4. meccanismo di comando
5. tamponatura di fumo a bassa temperatura
6. battuta d'arresto della pala
7. striscia intumescente
8. azionamento con blocco (apertura/chiusura)
9. elemento fusibile
10. identificazione prodotto
11. striscia di grafite
12. indicazione di posizionamento

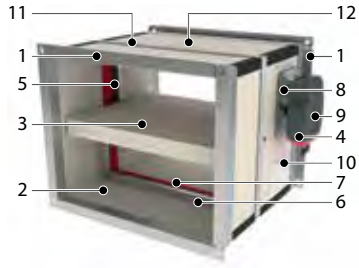

Gamma e dimensioni CU2-L500

Ln/An per incrementi di 50 mm; le dimensioni intermedie sono soggette a costi aggiuntivi (non sono possibili altezze tra ≥ 275 e ≤ 299 mm).

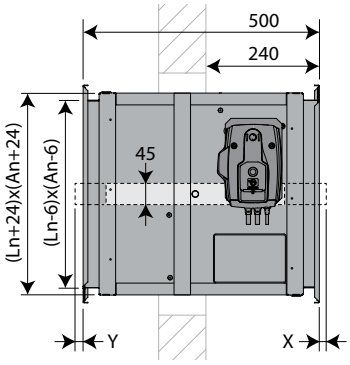

Hn [mm]	500	550	600	650	700	750	800	850	900	950	1000
x	-	1	26	51	76	101	126	151	176	201	226
y	2	27	52	77	102	127	152	177	202	227	252

	≥	≤
(W x H) mm	200x200	1500x1000

Variante CU2 ATEX

Serranda tagliafuoco in esecuzione antideflagrante per l'uso nelle zone 1,2 (gas) e nelle zone 21,22 (polveri infiammabili). L'opzione è disponibile per tutte le dimensioni del modello CU2.

☑ Certificazione ATEX TÜV 14 ATEX 7540 X

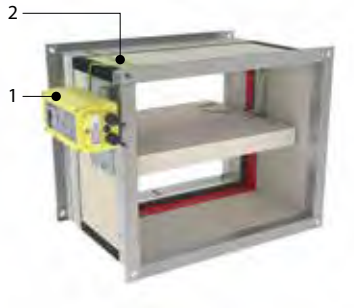

1. meccanismo antideflagrante
2. collegamento equipotenziale

Gamma e dimensioni CU2 ATEX

Ln/An per incrementi di 50 mm; le dimensioni intermedie sono soggette a costi aggiuntivi (non sono possibili altezze tra ≥ 275 e ≤ 299 mm). Fuoriuscita della pala: X = sul lato meccanismo, Y = sul lato parete

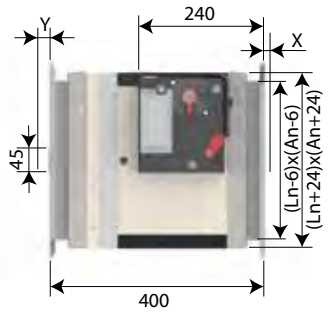

Hn [mm]	300	350	400	450	500	550	600	650	700	750	800	850	900	950	1000
x	-	-	-	-	-	1	26	51	76	101	126	151	176	201	226
y	2	27	52	77	102	127	152	177	202	227	252	277	302	327	352

	≥	≤
(W x H) mm	200x200	1500x1000

Variante CU2L ATEX

Variante CU2L ATEX

Serranda tagliafuoco in esecuzione antideflagrante per l'uso nelle zone 1,2 (gas) e 21,22 (polveri infiammabili), con involucro allungato su uno o entrambi i lati per contenere l'intera pala all'interno dello stesso. La sezione allungata consente l'utilizzo di un raccordo circolare (flangia PRJ).

☑ Certificazione ATEX TÜV 14 ATEX 7540 X

- sezione allungata:
  a = An/2-230 mm (sul lato meccanismo);
  b = An/2-100 mm (sul lato parete)

Gamma e dimensioni CU2L ATEX

Ln/An per incrementi di 50 mm; le dimensioni intermedie sono soggette a costi aggiuntivi (non sono possibili altezze tra ≥ 275 e ≤ 299 mm). Fuoriuscita della pala: X = sul lato meccanismo, Y = sul lato parete

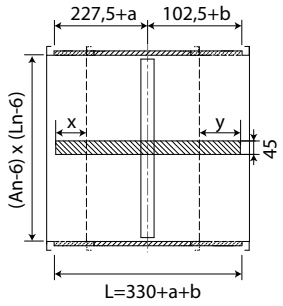

	≥	≤
(W x H) mm	200x200	1500x1000

An < 300 mm

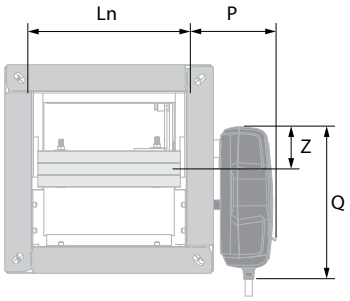

	CFTH	ONE(X)	BFL(T)	E/RMEX(T)
P	78	104	96	118
Q	180	191	110	95
Z	62	47	74	72,5

An ≥ 300 mm

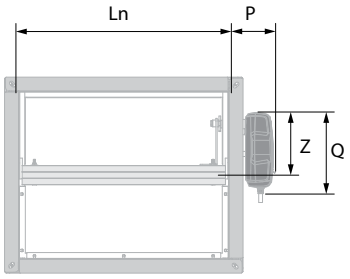

	CFTH	ONE(X)	BFL(T)	BFN(T)	E/RMEX(T)
P	78	104	96	100	118
Q	180	191	110	110	95
Z	157	147	180	180	167,5

Evolution - kit

	KITS CFTH	Meccanismo di sblocco automatico CFTH con FCU e senza FTH 72
	KITS ONE T 24 FDCU	Attuatore con ritorno a molla ONE 24 V (con elemento fusibile T) + interruttore di inizio e fine corsa unipolare
	KITS ONE T 24 FDCB	Attuatore con ritorno a molla ONE 24 V (con elemento fusibile T) + interruttore di inizio e fine corsa bipolare
	KITS ONE T 230 FDCU	Attuatore con ritorno a molla ONE 230 V (con elemento fusibile T) + interruttore di inizio e fine corsa unipolare
	KITS ONE T 230 FDCB	Attuatore con ritorno a molla ONE 230 V (con elemento fusibile T) + interruttore di inizio e fine corsa bipolare
	KIT ONE-X 24	Attuatore con ritorno a molla ONE-X 24 V (con elemento fusibile T) con modulo di comunicazione integrato
	KIT ONE-X 230	Attuatore con ritorno a molla ONE-X 230 V (con elemento fusibile T) con modulo di comunicazione integrato
	KITS BFL24	Attuatore con ritorno a molla BFL 24V
	KITS BFL230	Attuatore con ritorno a molla BFL 230V
	KITS BFL24-ST	Attuatore con ritorno a molla BFL con connettore 24 V
	KITS BFLT24	Attuatore con ritorno a molla BFL 24 V con fusibile termico (T)
	KITS BFLT230	Attuatore con ritorno a molla BFL 230 V con fusibile termico (T)

Evolution - kit

	KITS BFLT24-ST	Attuatore con ritorno a molla BFL 24 V con fusibile termico (T) e connettore (ST)
	KITS BFN24	Attuatore con ritorno a molla BFN 24V
	KITS BFN24	Attuatore con ritorno a molla BFN 24V (per le serrande prodotte prima del 1/7/2015 devono essere utilizzati i kit BFN anziché i kit BFL)
	KITS BFN230	Attuatore con ritorno a molla BFN 230 V
	KITS BFN24-ST	Attuatore con ritorno a molla BFN 24V con connettore (ST)
	KITS BFNT24	Attuatore con ritorno a molla BFN 24 V con fusibile termico (T)
	KITS BFNT230	Attuatore con ritorno a molla BFN 230 V con fusibile termico (T)
	KITS BFNT24-ST	Attuatore con ritorno a molla BFN 24 V con fusibile termico (T) e connettore (ST)
	KITS BF24	Attuatore con ritorno a molla BF 24V (per le serrande prodotte prima del 1/7/2015 devono essere utilizzati i kit BF anziché i kit BFN)
	KITS FDC CFTH	1 Interruttore di inizio o fine corsa FCU/DCU/FCB/DCB

	KITS SN2 BFL/BFN	Interruttore inizio e fine corsa bipolare
	KITS FTH72	Elemento fusibile FTH 72°C (per CFTH)
	KITS ZBAT 72	Ricambio nero per fusibile termico per BFLT/BFNT
	FUS72 ONE	Elemento fusibile 72°C
	MECT	Casella di testo per i meccanismi 24/48 V (magnete, motore, interruttori di inizio e fine corsa)
	KITS EQ	Kit collegamento equipotenziale (set di 5 pezzi)

Opzioni - al momento dell'ordine

	ONE-X CN	Connectors for the bus cables and the power cable.
	UL	Portina di ispezione (set di 2)
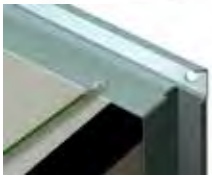	EQ	Collegamento equipotenziale
EN 1751 C	EN1751_C	Tenuta d'aria classe C (nota: per CU2 A > 600 mm o L > 800 mm).

Tipi di flangia - al momento dell'ordine

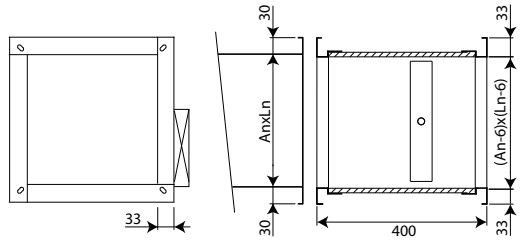

PG30	Connessione a canali con flange da 30 mm (con profilo di scorrimento, bulloni o morsetti). Fori ellittici Ø 8,5 x 16 mm.

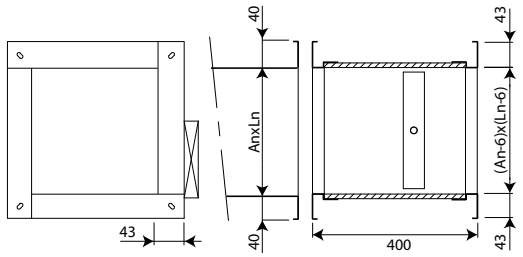

PG40	Connessione a canali con flange da 40 mm. Fori ellittici Ø 8,5 x 16 mm.

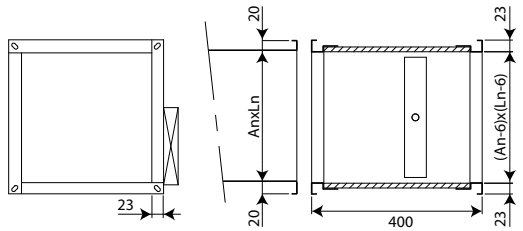

PG20	Connessione a canali con flange da 20 mm. Fori ellittici Ø 6,5 x 16 mm.

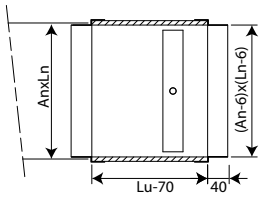

PM	Connessione a canali mediante inserimento. Questo tipo di flangia viene utilizzata in caso di mancanza di spazio per una flangia standard PG30.

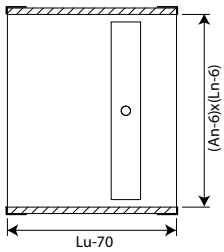

PP	Nessuna connessione. Questo tipo di flangia è utilizzato sul lato della serranda rivolto verso il locale.

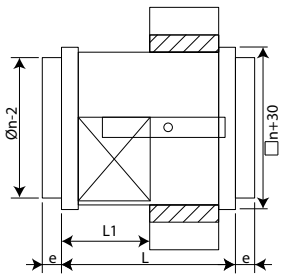

PRJ	Connessione circolare con anello di tenuta in gomma.

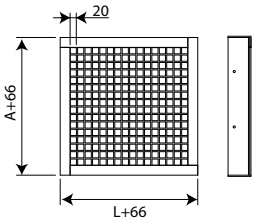

PPT	Griglia. Perfetta come griglia di protezione per la sezione terminale di canali di ventilazione.

Stoccaggio e movimentazione

Poiché questo prodotto è un elemento di sicurezza, è necessario conservarlo e trattarlo con cura.

Evitare:

• urti o danni
• contatto con acqua
• deformazione dell'involucro

Si consiglia di:

• scaricare in un'area asciutta
• non rovesciare o fare ruotare il prodotto per spostarlo
• non usare la serranda come ponteggio, tavolo di lavoro ecc.
• non conservare serrande più piccole dentro quelle più grandi

Installazione

Punti generali

- L'installazione deve essere conforme al manuale di installazionee al rapporto di classificazione.
- Orientamento dell'asse: vedere la dichiarazione di prestazione.
- Evitare di ostruire canali adiacenti.
- Installazione del prodotto: sempre con pala della serranda chiusa.
- Verificare se la pala può muoversi liberamente.
- Rispettare le distanze di sicurezza da altri elementi costruttivi. Anche il meccanismo deve rimanere accessibile: lasciate 200 mm di spazio libero intorno all' alloggiamento.
- La classe di tenuta all'aria sarà mantenuta se la serranda viene installata come descritto nel manuale di installazione.
- Le serrande tagliafuoco Rf-t sono sempre testate in costruzioni standardizzate secondo EN 1366-2. I risultati ottenuti sono validi per installazioni simili con resistenza al fuoco, spessore e densità uguali o superiori alla struttura di supporto utilizzata durante la prova.
- La serranda deve assicurare un accesso per ispezione e manutenzione.
- Prevedere almeno due prove di funzionamento ogni anno.

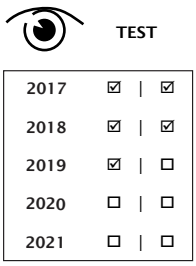

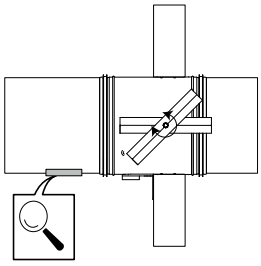

Installazione a una distanza minima da un'altra serranda o da una struttura di supporto adiacente

1

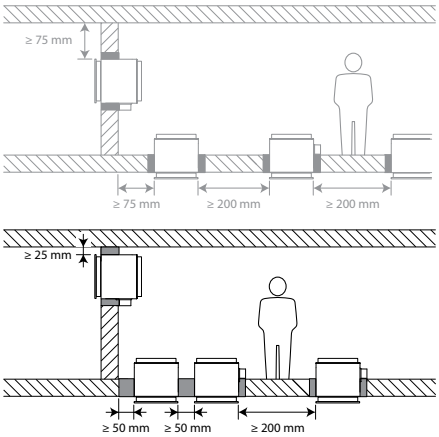

2

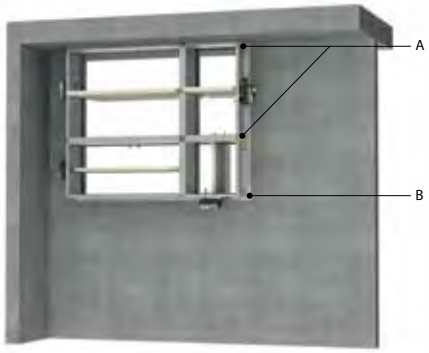

1. Principio
Secondo gli standard di prova europei, una serranda antincendio deve essere installata ad una distanza minima di 75 mm dalla parete adiacente e a 200 mm da un'altra serranda, a meno che la soluzione non sia stata testata per una distanza minore. Questa gamma di serrande tagliafuoco Rf-t è stata testata con successo e può essere installata in un'intelaiatura di supporto verticale o orizzontale, ad una distanza inferiore al valore minimo stabilito dagli standard.
Per le serrande a sezione rettangolare, la distanza minima è fissata a 50 mm tra 2 serrande o tra una serranda e una parete verticale e fino a 25 mm tra una serranda e il pavimento/soffitto.

2. Soluzione certificata
Per le serrande tagliafuoco Rf-t, la soluzione è costituita dai seguenti elementi: A: Tenuta universale per distanza minima; B: Tamponamento conforme alle classificazioni esistenti (Dichiarazione di prestazione)
A. Tamponamento dell'apertura sul lato con distanze minime tra serranda e parete/soffitto: i pannelli in lana di roccia rigidi (150 kg/m^3) vengono applicati a una profondità di 400 mm (ad esempio per una parete di 100 mm: 100 mm nella parete + 150 mm su ogni lato della parete).
Il tamponamento viene applicato per tutta la larghezza/altezza delle serrande.
Quando la serranda è installata a una distanza di 25 mm dal pavimento/soffitto, i pannelli rigidi in lana di roccia ad alta densità (A) possono essere sostituiti con lana di roccia standard da 40 kg/m^3 con almeno il 40% di compressione.
B. Il tamponamento della restante apertura viene eseguito secondo le classificazioni esistenti per le serrande tagliafuoco (Dichiarazione di prestazione).
I dettagli per ogni combinazione di parete/tamponamento sono riportati nel relativo paragrafo della presente guida all'installazione.

3

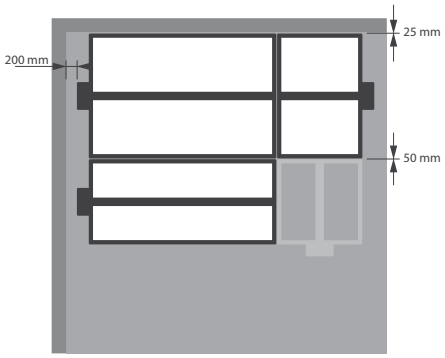

3. Limitazioni
L'installatore può scegliere liberamente la direzione dell'asse della pala: orizzontale o verticale.
È possibile installare un massimo di 2 serrande rettangolari a una distanza minima l'una dall'altra, verticalmente e orizzontalmente (con un gruppo di massimo 4 serrande).
Nota: quando si sigilla l'apertura con pannelli di lana di roccia ignifughi, il numero massimo di serrande dipende anche dalla massima superficie di applicazione consentita per il materiale di tenuta selezionato. Per queste informazioni, fare riferimento alle istruzioni del costruttore.

Installazione in parete e pavimento rigidi

Il prodotto è stato testato e approvato in:

Gamma	Tipo parete		Tenuta	**Classificazione**
200x200 mm ≤ CU2 ≤ 1500x1000 mm	Parete rigida	Calcestruzzo aerato ≥ 100 mm	Gesso	EI 120 (v_e i ↔ o) S - (500 Pa)
200x200 mm ≤ CU2 ≤ 1500x1000 mm	Parete rigida	Calcestruzzo aerato ≥ 100 mm	Malta	EI 90 (v_e i ↔ o) S - (300 Pa)
200x200 mm ≤ CU2 ≤ 1500x1000 mm	Pavimento rigido	Calcestruzzo aerato ≥ 150 mm	Malta	EI 120 (h_o i ↔ o) S - (500 Pa)
200x200 mm ≤ CU2 ≤ 1200x800 mm	Parete rigida	Calcestruzzo aerato ≥ 100 mm	Malta	EI 120 (v_e i ↔ o) S - (500 Pa)
1200x800 mm <CU2 ≤ 1500x1000 mm	Parete rigida	Calcestruzzo aerato ≥ 100 mm	Malta/gesso	EI 60 (v_e i ↔ o) S - (500 Pa)
1200x800 mm <CU2 ≤ 1500x1000 mm	Parete rigida	Calcestruzzo aerato ≥ 100 mm	Malta/gesso	E 120 (v_e i ↔ o) S - (500 Pa)
1200x800 mm <CU2 ≤ 1500x800 mm	Parete rigida	Calcestruzzo aerato ≥ 100 mm	Malta	EI 90 (v_e i ↔ o) S - (300 Pa)
200x200 mm ≤ CU2 ≤ 1500x800 mm	Pavimento rigido	Calcestruzzo aerato ≥ 125 mm	Malta	EI 120 (h_o i ↔ o) S - (300 Pa)

1

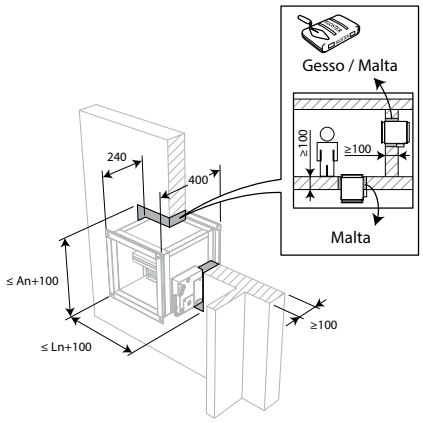

2

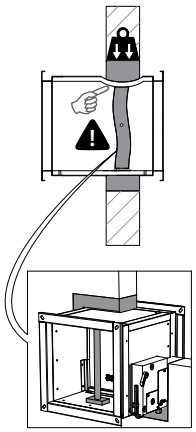

3

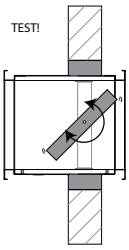

4

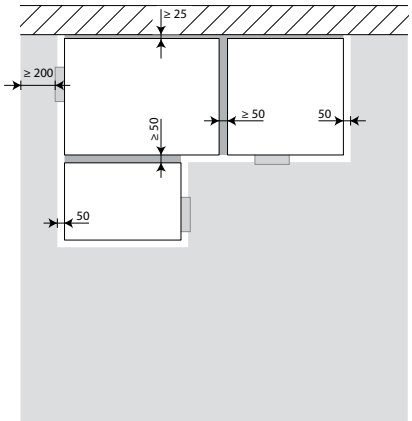

4. Le serrande possono essere installate a una distanza minima dal pavimento/soffitto adiacente (≥ 25 mm), da una parete adiacente o da un'altra serranda (≥ 50 mm).

5

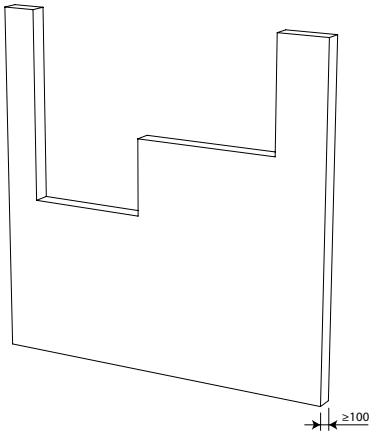

5. Realizzare le aperture necessarie (largh. nominale 100 mm) x (alt. nominale 100 mm) nella parete.

6

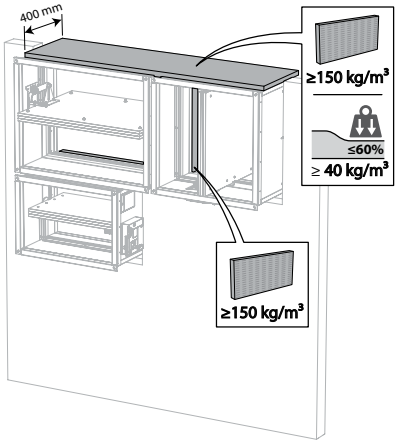

6. Montare le serrande nell'apertura.
Applicare pannelli in lana di roccia rigidi (150 kg/m^3) a una profondità di 400 mm (150 mm su ciascun lato della parete) per sigillare l'apertura sui lati che presentano la distanza minima.
Il tamponamento viene applicato per tutta la larghezza/altezza delle serrande.
Quando la serranda è installata a una distanza di 25 mm dal pavimento/soffitto, i pannelli rigidi in lana di roccia ad alta densità possono essere sostituiti con lana di roccia standard da 40 kg/m^3 (ad es Rockfit 431) con almeno il 40% di compressione.

7

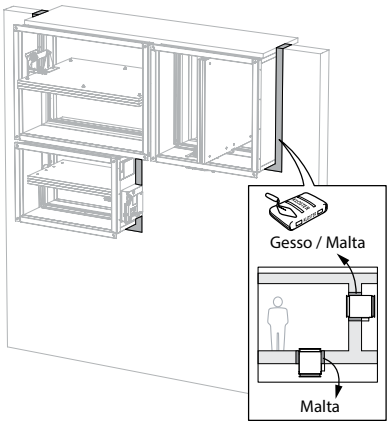

7. Sigillare la restante apertura con normale malta o gesso (solo per pareti verticali).

Installazione in parete leggera (pannello di cartongesso con intelaiatura metallica)

Il prodotto è stato testato e approvato in:

Gamma	Tipo parete		Tenuta	Classificazione
200x200 mm ≤ CU2 ≤ 1200x800 mm	Parete leggera	Pannello di cartongesso con intelaiatura metallica tipo A (EN 520) ≥ 100 mm	Lana di roccia ≥ 40 kg / m^3 + pannelli di copertura	EI 90 (v_e i ↔ o) S - (500 Pa)
200x200 mm ≤ CU2 ≤ 1200x800 mm	Parete leggera	Pannello di cartongesso con intelaiatura metallica tipo F (EN 520) ≥ 100 mm	Lana di roccia ≥ 40 kg / m^3 + pannelli di copertura	EI 90 (v_e i ↔ o) S - (500 Pa)
1200x800 mm <CU2 ≤ 1500x800 mm	Parete leggera	Pannello di cartongesso con intelaiatura metallica tipo F (EN 520) ≥ 100 mm	Lana di roccia ≥ 40 kg / m^3 + pannelli di copertura	EI 90 (v_e i ↔ o) S - (300 Pa)
1200x800 mm <CU2 ≤ 1500x800 mm	Parete leggera	Pannello di cartongesso con intelaiatura metallica tipo F (EN 520) ≥ 100 mm	Lana di roccia ≥ 40 kg / m^3 + pannelli di copertura	E 120 (v_e i ↔ o) S - (300 Pa)

1

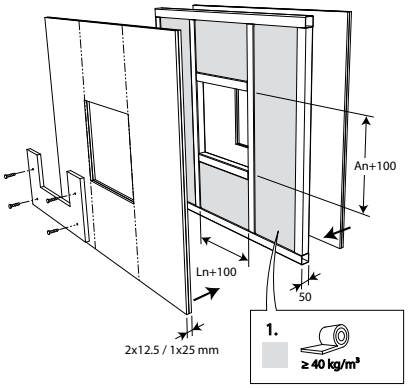

2

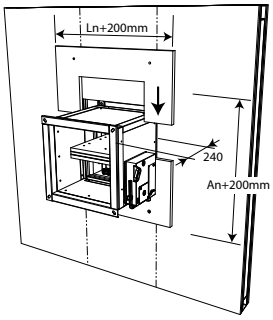

3

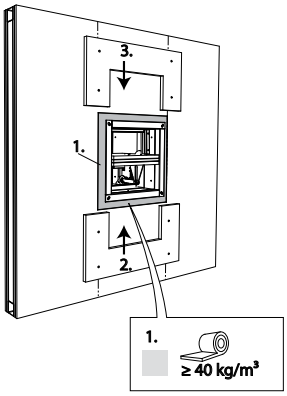

4

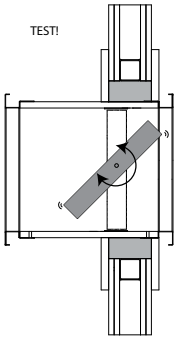

5

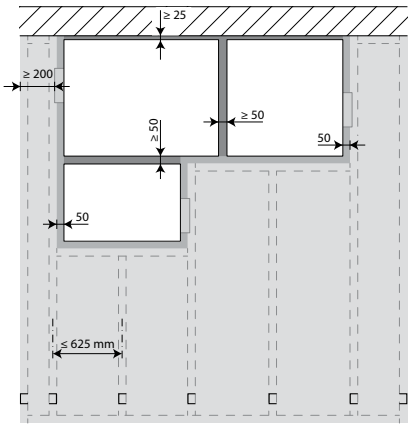

5. Le serrande possono essere installate a una distanza minima dal pavimento/soffitto adiacente (≥ 25 mm), da una parete adiacente o da un'altra serranda (≥ 50 mm).

6

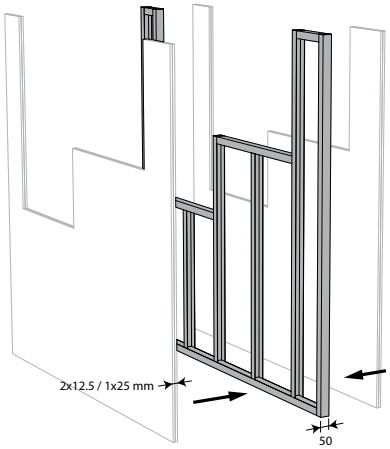

6. Costruire il pannello in cartongesso e prevedere un'intelaiatura orizzontale e verticale attorno all'apertura.

7

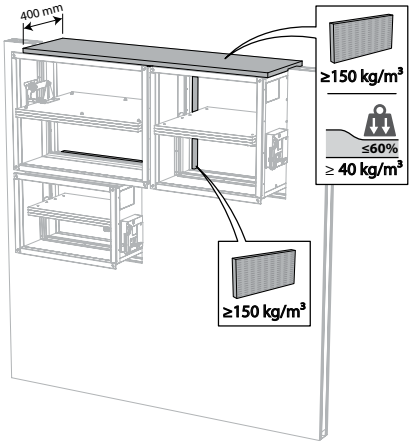

7. Montare le serrande nell'apertura.
Applicare pannelli in lana di roccia rigidi (150 kg/m^3) a una profondità di 400 mm (150 mm su ciascun lato della parete) per sigillare l'apertura sui lati che presentano la distanza minima.
Il tamponamento viene applicato per tutta la larghezza/altezza delle serrande.
Quando la serranda è installata a una distanza di 25 mm dal pavimento/soffitto, i pannelli rigidi in lana di roccia ad alta densità possono essere sostituiti con lana di roccia standard da 40 kg/m^3 (ad es Rockfit 431) con almeno il 40% di compressione.

8

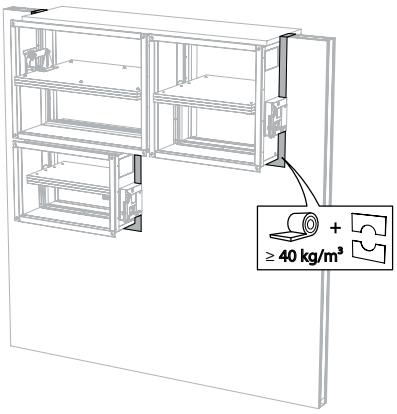

8. Sigillare il resto dell'apertura con lana di roccia standard di 40 kg/m^3 per l'intero spessore della parete.

9

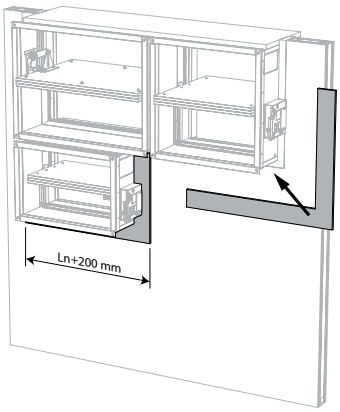

9. Applicare pannelli di copertura (cartongesso) per rifinire la superficie su entrambi i lati.
Sigillare lo spazio tra i pannelli in cartongesso con stucco per fughe.

Installazione in parete leggera (pannello di cartongesso con intelaiatura metallica), tenuta con gesso

Il prodotto è stato testato e approvato in:

Gamma	Tipo parete		Tenuta	**Classificazione**
200x200 mm ≤ CU2 ≤ 1500x1000 mm	Parete leggera	Pannello di cartongesso con intelaiatura metallica tipo F (EN 520) ≥ 100 mm	Gesso	EI 120 (v_e i ↔ o) S - (500 Pa)
200x200 mm ≤ CU2 ≤ 1200x800 mm	Parete leggera	Pannello di cartongesso con intelaiatura metallica tipo A (EN 520) ≥ 100 mm	Gesso	EI 90 (v_e i ↔ o) S - (500 Pa)

1

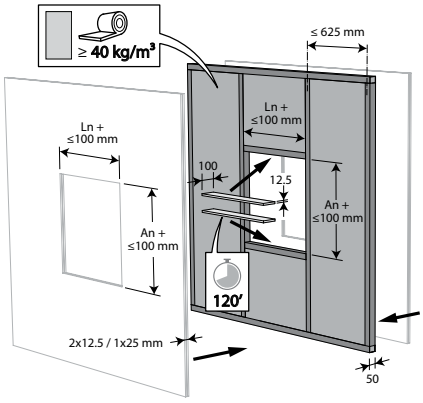

2

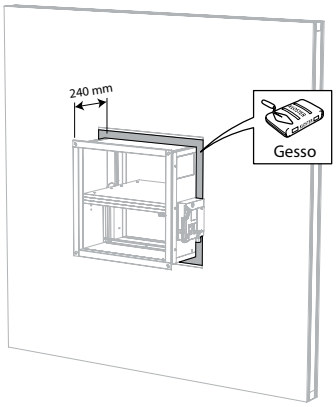

3

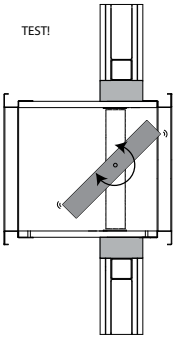

4

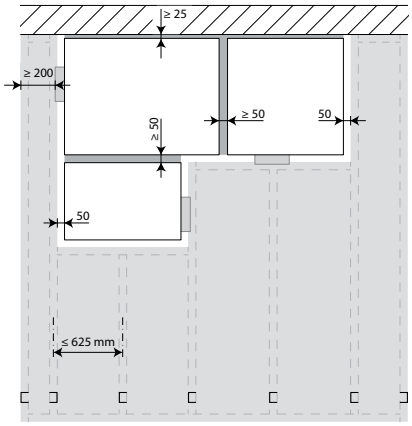

4. Le serrande possono essere installate a una distanza minima dal pavimento/soffitto adiacente (≥ 25 mm), da una parete adiacente o da un'altra serranda (≥ 50 mm).

5

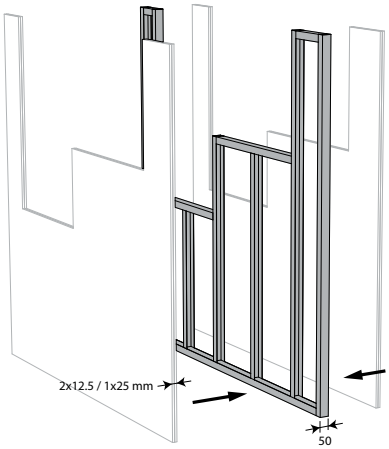

5. Costruire il pannello in cartongesso e prevedere un'intelaiatura orizzontale e verticale attorno all'apertura.

6

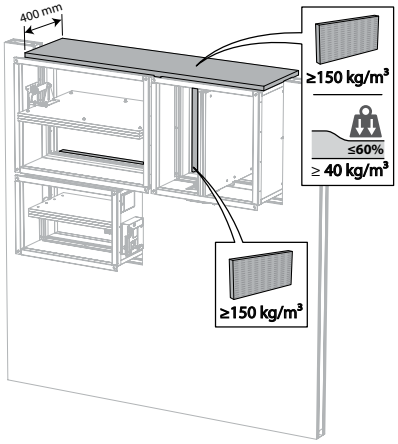

6. Montare le serrande nell'apertura.
Applicare pannelli in lana di roccia rigidi (150 kg/m^3) a una profondità di 400 mm (150 mm su ciascun lato della parete) per sigillare l'apertura sui lati che presentano la distanza minima.
Il tamponamento viene applicato per tutta la larghezza/altezza delle serrande.
Quando la serranda è installata a una distanza di 25 mm dal pavimento/soffitto, i pannelli rigidi in lana di roccia ad alta densità possono essere sostituiti con lana di roccia standard da 40 kg/m^3 (ad es Rockfit 431) con almeno il 40% di compressione.

7

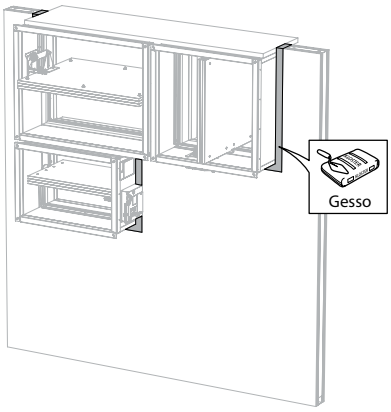

7. Sigillare il resto dell'apertura (50 mm) con cartongesso standard per tutto lo spessore della parete.

Installazione in parete leggera (pannello di cartongesso con intelaiatura metallica), tenuta con malta

Il prodotto è stato testato e approvato in:

Gamma	Tipo parete		Tenuta	**Classificazione**
200x200 mm ≤ CU2 ≤ 1500x1000 mm	Parete leggera	Pannello di cartongesso con intelaiatura metallica tipo F (EN 520) ≥ 100 mm	Malta	EI 90 (v_e i ↔ o) S - (300 Pa)

1

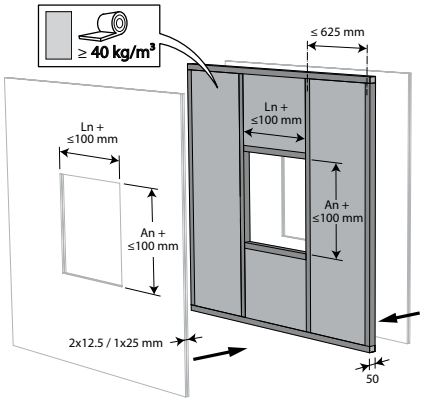

2

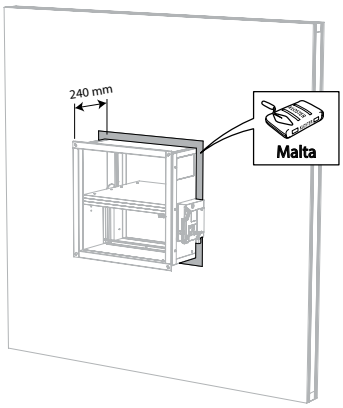

3

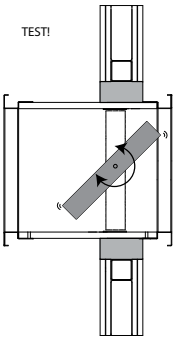

Installazione in parete in blocchi di gesso

Il prodotto è stato testato e approvato in:

Gamma	Tipo parete		Tenuta	Classificazione
200x200 mm ≤ CU2 ≤ 1500x1000 mm	Parete leggera	Blocchi di gesso ≥ 100 mm	Malta collante (per blocchi di gesso)	EI 120 (v_e i ↔ o) S - (500 Pa)
200x200 mm ≤ CU2 ≤ 1200x800 mm	Parete leggera	Blocchi di gesso ≥ 70 mm	Malta collante (per blocchi di gesso)	EI 120 (v_e i ↔ o) S - (500 Pa)

1

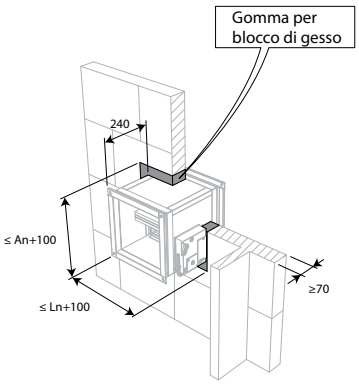

2

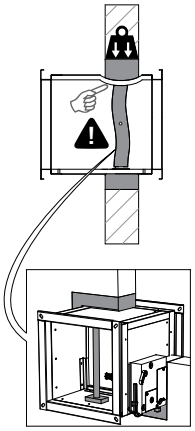

3

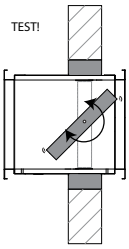

4

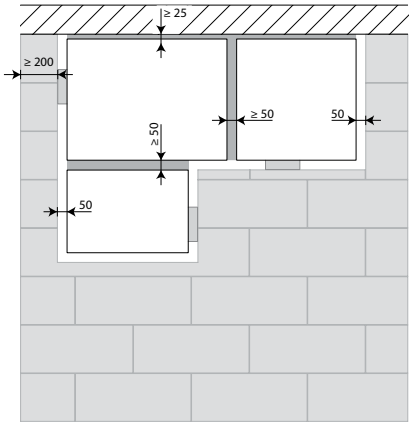

4. Le serrande possono essere installate a una distanza minima dal pavimento/soffitto adiacente (≥ 25 mm), da una parete adiacente o da un'altra serranda (≥ 50 mm).

5

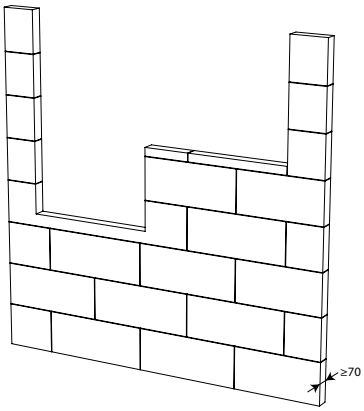

5. Realizzare le aperture necessarie (largh. nominale 100 mm) x (alt. nominale 100 mm) nella parete.

6

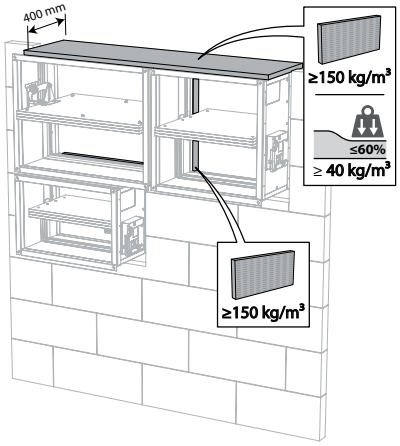

6. Montare le serrande nell'apertura.
Applicare pannelli in lana di roccia rigidi (150 kg/m^3) a una profondità di 400 mm (150 mm su ciascun lato della parete) per sigillare l'apertura sui lati che presentano la distanza minima.
Il tamponamento viene applicato per tutta la larghezza/altezza delle serrande.
Quando la serranda è installata a una distanza di 25 mm dal pavimento/soffitto, i pannelli rigidi in lana di roccia ad alta densità possono essere sostituiti con lana di roccia standard da 40 kg/m^3 (ad es Rockfit 431) con almeno il 40% di compressione.

7

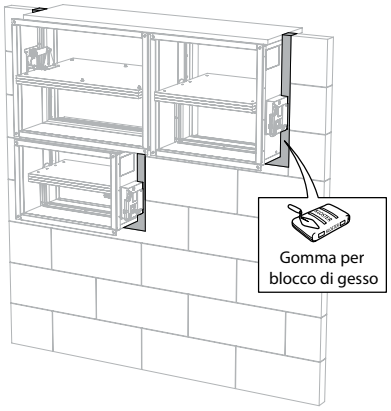

7. Sigillare la restante apertura (50 mm) con colla blocco per tutto lo spessore della parete.

Installazione in parete leggera e in parete rigida, sigillatura con pannelli rigidi in lana di roccia con rivestimento

Il prodotto è stato testato e approvato in:

Gamma	Tipo parete		Tenuta	Classificazione
200x200 mm ≤ CU2 ≤ 1200x800 mm	Parete rigida	Calcestruzzo aerato ≥ 100 mm	Lana di roccia + rivestimento ≥ 140 kg/m³	EI 90 (v_e i ↔ o) S - (300 Pa)
200x200 mm ≤ CU2 ≤ 1200x800 mm	Parete leggera	Pannello di cartongesso con intelaiatura metallica tipo A (EN 520) ≥ 100 mm	Lana di roccia + rivestimento ≥ 140 kg/m³	EI 60 (v_e i ↔ o) S - (300 Pa)
200x200 mm ≤ CU2 ≤ 1200x800 mm	Parete leggera	Pannello di cartongesso con intelaiatura metallica tipo F (EN 520) ≥ 100 mm	Lana di roccia + rivestimento ≥ 140 kg/m³	EI 90 (v_e i ↔ o) S - (300 Pa)
200x200 mm ≤ CU2 ≤ 1200x800 mm	Parete rigida	Calcestruzzo aerato ≥ 100 mm	Lana di roccia Mulcol Multimastic FB1 + rivestimento	EI 90 (v_e i ↔ o) S - (300 Pa)
200x200 mm ≤ CU2 ≤ 1200x800 mm	Parete leggera	Pannello di cartongesso con intelaiatura metallica tipo A (EN 520) ≥ 100 mm	Lana di roccia Mulcol Multimastic FB1 + rivestimento	EI 60 (v_e i ↔ o) S - (300 Pa)
200x200 mm ≤ CU2 ≤ 1200x800 mm	Parete leggera	Pannello di cartongesso con intelaiatura metallica tipo F (EN 520) ≥ 100 mm	Lana di roccia Mulcol Multimastic FB1 + rivestimento	EI 90 (v_e i ↔ o) S - (300 Pa)

1

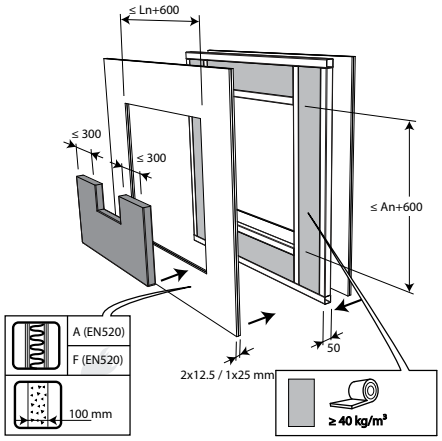

1. L'apertura attorno alla serranda è sigillata con 2 strati di pannelli di lana minerale da 50 mm con rivestimento resistente al fuoco su un lato (tipo PROMASTOP-CB 50 / PROMASTOP-CB/ CC 50 / HILTI CFS-CT B / Mulcol Multimastic FB1).

2

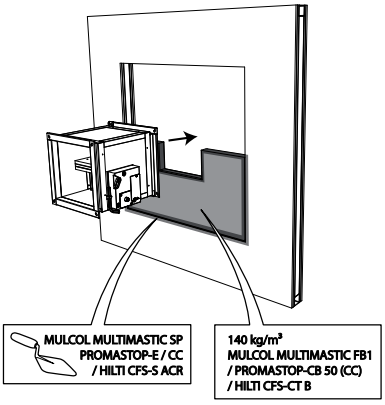

3

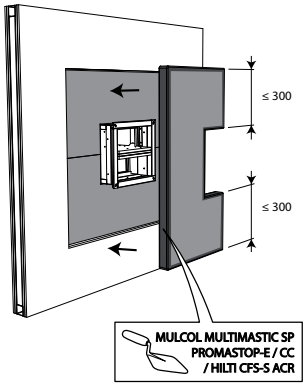

4

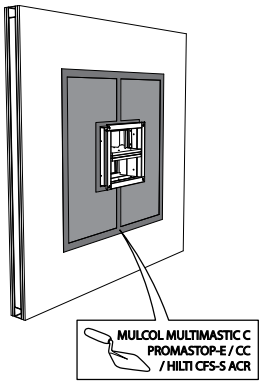

4. Le giunzioni su questi due strati devono essere installate sfalsate e coperte lungo il bordo con il rivestimento (tipo PROMASTOP-E / PROMASTOP-CC / HILTI CFS-S-ACR / Mulcol Multimastic FB1).

5

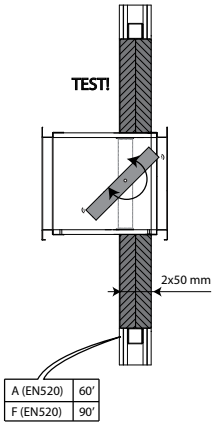

6

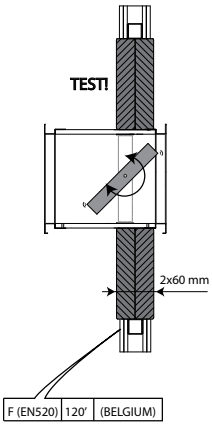

7

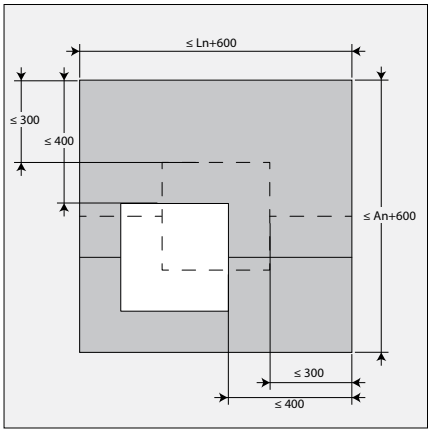

7. La serranda non deve essere centrata nell'apertura (con dimensioni max. serranda tagliafuoco + 600 mm). La distanza massima tra la serranda e il bordo dell'apertura è di 400 mm.

8

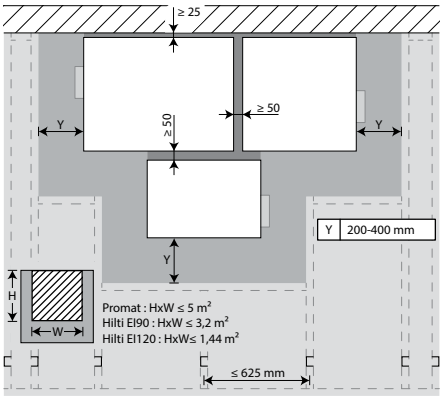

8. Le serrande possono essere installate a una distanza minima dal pavimento/soffitto adiacente (≥ 25 mm), da una parete adiacente o da un'altra serranda (≥ 50 mm).

9

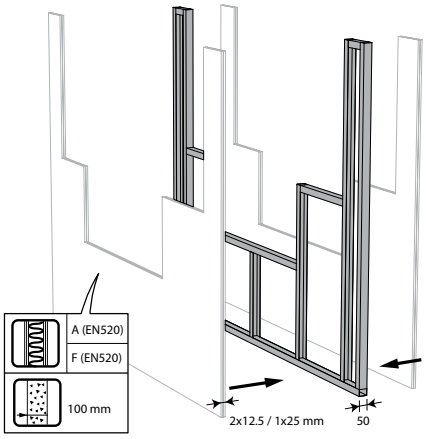

9. Praticare la necessaria apertura nella parete.

10

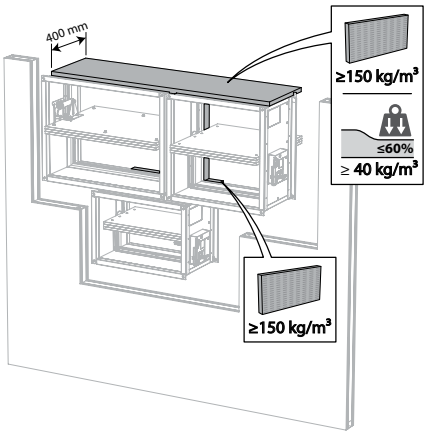

10. Montare le serrande nell'apertura.
Applicare pannelli in lana di roccia rigidi (150 kg/m^3) a una profondità di 400 mm (150 mm su ciascun lato della parete) per sigillare l'apertura sui lati che presentano la distanza minima.
Il tamponamento viene applicato per tutta la larghezza/altezza delle serrande.
Quando la serranda è installata a una distanza di 25 mm dal pavimento/soffitto, i pannelli rigidi in lana di roccia ad alta densità possono essere sostituiti con lana di roccia standard da 40 kg/m^3 (ad es Rockfit 431) con almeno il 40% di compressione.

11

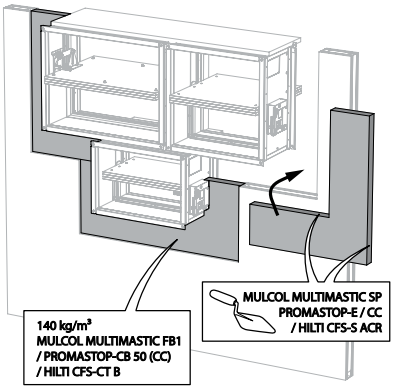

11. Sigillare la restante apertura con 2 strati di pannelli di lana di roccia rigida spessi 50 mm (vedere sopra).

12

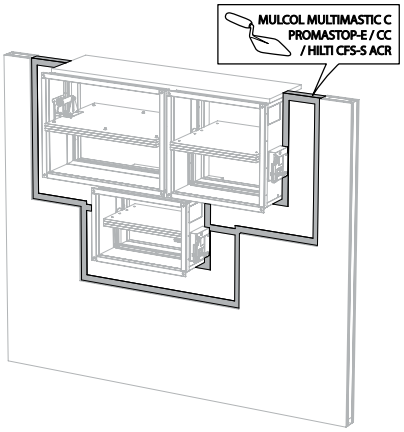

Installazione in pavimento rigido, sigillatura con pannelli rigidi in lana di roccia con rivestimento

Il prodotto è stato testato e approvato in:

Gamma	Tipo parete		Tenuta	Classificazione
200x200 mm ≤ CU2 ≤ 1200x800 mm	Pavimento rigido	Calcestruzzo aerato ≥ 150 mm	Lana di roccia + rivestimento ≥ 140 kg/m³	EI 90 (h_o i ↔ o) S - (300 Pa)

1

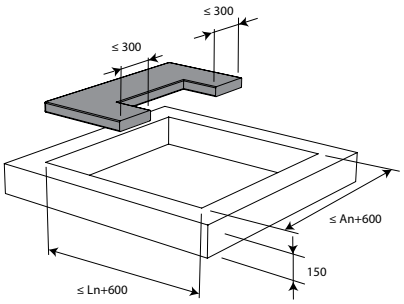

2

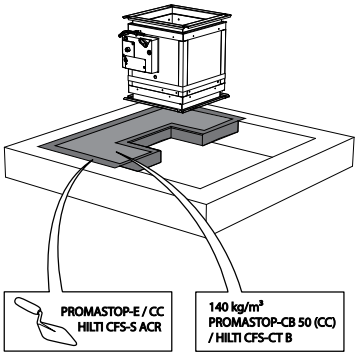

1. L'apertura attorno alla serranda è sigillata con 2 strati di pannelli di lana minerale da 50 mm con rivestimento resistente al fuoco su un lato (tipo PROMASTOP-CB 50 / PROMASTOP-CB/ CC 50 / HILTI CFS-CT B / Mulcol Multimastic FB1).

3

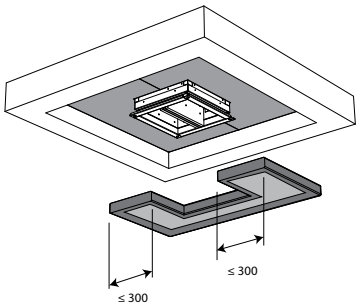

4

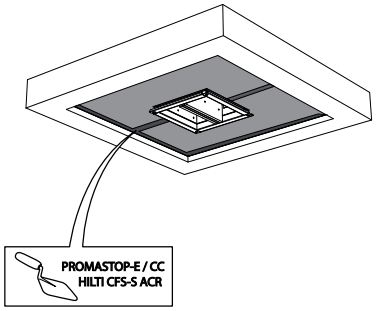

3. Le giunzioni su questi due strati devono essere installate sfalsate e coperte lungo il bordo con il rivestimento (tipo PROMASTOP-E / PROMASTOP-CC / HILTI CFS-S-ACR / Mulcol Multimastic FB1).

5

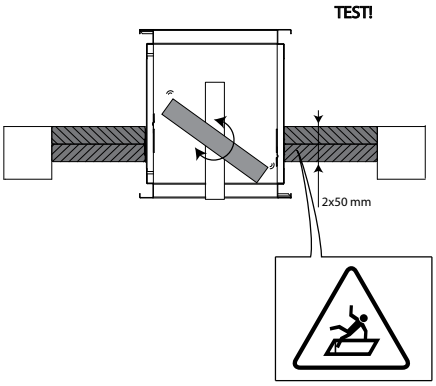

6

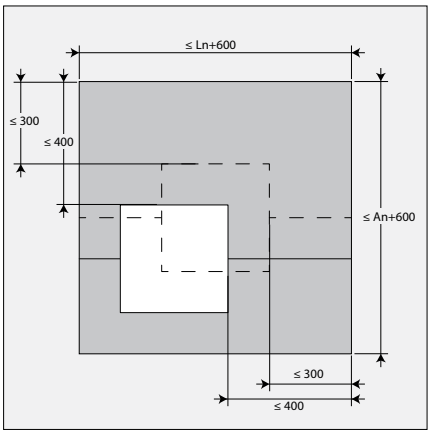

6. La serranda non deve essere centrata nell'apertura (con dimensioni max. serranda tagliafuoco + 600 mm). La distanza massima tra la serranda e il bordo dell'apertura è di 400 mm.

7

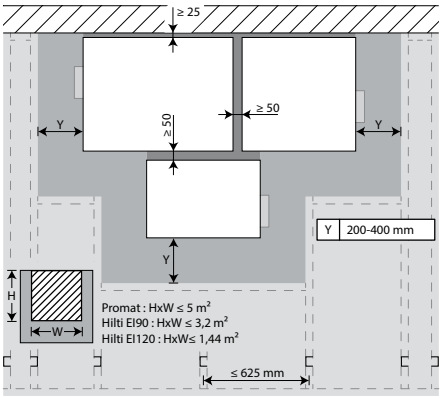

7. Le serrande possono essere installate a una distanza minima dal pavimento/soffitto adiacente (≥ 25 mm), da una parete adiacente o da un'altra serranda (≥ 50 mm).
Per maggiori dettagli, vedere "Installazione in parete leggera e in parete rigida, sigillatura con pannelli rigidi in lana di roccia con rivestimento"

Installazione in batteria

Il prodotto è stato testato e approvato in:

Gamma	Tipo parete		Tenuta	Classificazione
CU2/B ≤ 4 x CU2 (200x200 mm ≤ CU2 ≤ 1200x800 mm)	Parete rigida	Calcestruzzo armato ≥ 110 mm	Malta	EI 120 (v_e i ↔ o) S - (500 Pa)
CU2/B ≤ 4 x CU2 (200x200 mm ≤ CU2 ≤ 1500x800 mm)	Parete rigida	Calcestruzzo armato ≥ 110 mm	Malta	EI 60 (v_e i ↔ o) S - (500 Pa)

1

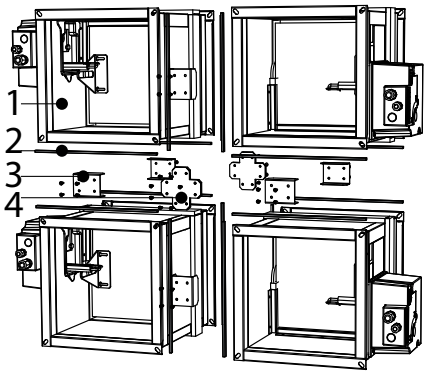

1. Serranda singola CU2;
2. Schiuma EPDM;
3. Elemento di connessione;
4. Piastra centrale - B22 (vedere nota tecnica C31)

Installazione nella parete del condotto

Il prodotto è stato testato e approvato in:

Gamma	Tipo parete		Tenuta	Classificazione
200x200 mm ≤ CU2 ≤ 1500x800 mm	Parete leggera asimmetrica (parete del condotto)	Pannello di cartongesso con intelaiatura metallica tipo F (EN 520) ≥ 82.5 mm	Lana di roccia ≥ 40 kg / m³ + pannelli di copertura	EI 60 (v_e i ↔ o) S - (300 Pa)

1

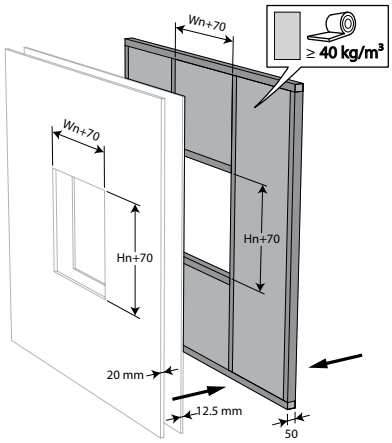

2

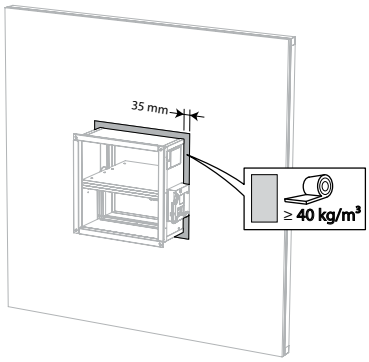

3

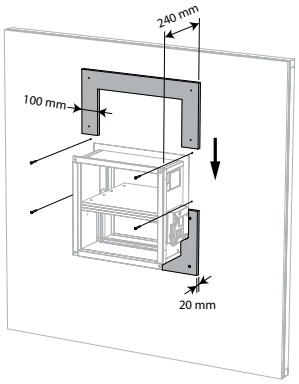

4

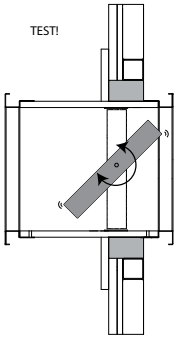

Manutenzione

- Non richiede alcuna manutenzione specifica.
- Prevedere almeno due prove di funzionamento ogni anno.
- Rimuovere la polvere ed eventuali altri contaminanti prima dell'avvio.
- Attenersi alle norme locali di manutenzione (es. BS9999 Allegato V; NF S 61-933) e EN13306.
- Leggere le istruzioni di manutenzione disponibili sul nostro sito Web: https://www.rft.be/assets//PIM/DOCUMENTS/BROCHURE%20KITS/BRO_K139_MAINTENANCE_C.pdf
- Utilizzare fino al 95% di umidità, senza condensa.
- La serranda tagliafuoco può essere pulita con un panno asciutto o leggermente umido. È vietato l'uso di detergenti abrasivi o tecniche di pulizia meccanica (pennello).

Funzionamento e meccanismi

CFTH Meccanismo di sblocco automatico

Il meccanismo di sblocco CFTH sgancia automaticamente la pala della serranda quando la temperatura nel canale di ventilazione supera i 72 °C. La serranda può inoltre essere sbloccata e riarmata manualmente.

1. pulsante di sblocco
2. leva di riarmo
3. ingresso cavi

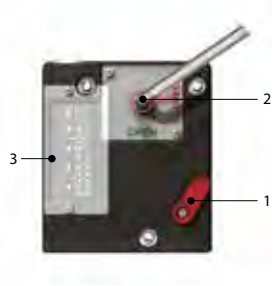

Opzioni - al momento dell'ordine

FCU	Interruttore fine corsa unipolare
FDCU	Interruttore inizio e fine corsa unipolare
FDCB	Interruttore inizio e fine corsa bipolare

Sblocco

- **sblocco manuale**: utilizzare il pulsante di sblocco (1).
- **sblocco automatico**: quando l'elemento fusibile fonde a 72 °C.
- **sblocco a distanza**: n/a

Riarmo

- **riarmo manuale**: utilizzare la chiave esagonale in dotazione e ruotare in senso orario (2).
- **riarmo motorizzato**: n/a

Attenzione:

⚠ Il meccanismo non può essere testato da solo, senza essere collegato a una serranda. Una tale prova potrebbe danneggiare il meccanismo o ferire l'operatore.

ONE Attuatore con ritorno a molla per controllo a distanza

L'attuatore con ritorno a molla ONE è progettato per azionare in modo facile le serrande tagliafuoco Rf-t di qualsiasi dimensione, sia automaticamente che con comando a distanza. Disponibile in cinque modelli, con tensione 24 V o 230 V o interruttori di posizione FDCB e 24 V con connettore (ST).

1. pulsante di sblocco
2. indicatore di posizione della pala
3. LED
4. vano batteria per riarmo motore
5. connettore (ST)

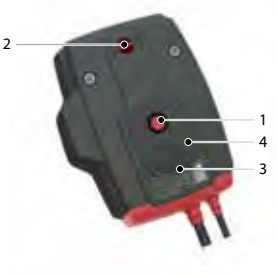

Opzioni - al momento dell'ordine

IXI-R1	Controller sul campo universale (connessione Modbus, BACnet o analogica), premontato sulla serranda.
IXI-R2-24	Il controller sul campo universale (Modbus, BACnet) viene consegnato premontato sulla serranda e con una connessione per una seconda serranda.
IXI-R2-230	Il controller sul campo universale (Modbus, BACnet) viene consegnato premontato sulla serranda e con una connessione per una seconda serranda.

Sblocco

- **sblocco manuale**: premere brevemente il pulsante di sblocco (1) una volta.
- **sblocco automatico**: l'elemento fusibile reagisce non appena la temperatura nel canale raggiunge i 72 °C.
- **sblocco a distanza**: sezionamento della corrente.

Riarmo

- **riarmo manuale**: aprire il vano batteria (4) e inserire una batteria da 9 V contro le molle di contatto. Tenere questa posizione fino a quando il LED (3) non produce una luce continua. Verificare se l'indicatore (2) indica che la pala della serranda è in posizione aperta. Rimuovere la batteria, il LED si spegne. Chiudere il vano batteria.
- **riarmo motorizzato**: seziona l'alimentazione per almeno 5 sec. Alimentare l'attuatore (rispettare la tensione prevista) per almeno 75 secondi. Il riarmo si arresta automaticamente quando viene raggiunta la fine della corsa (serranda aperta).

Attenzione:

- Se il LED (3) lampeggia velocemente (3x/sec.), la batteria è scarica: utilizzare una nuova batteria.
- Se il LED (3) lampeggia lentamente (1x/sec.), è in corso il riarmo.
- Se il LED (3) è sempre acceso, il riarmo è completato e il motore è alimentato.
- Se l'attuatore rileva tensione sul cavo di alimentazione, è sufficiente un breve contatto della batteria per avviare il processo di riarmo.
- L'alimentazione di questo attuatore non può essere sostituita singolarmente. Se il cavo è danneggiato, è necessario gettare e sostituire l'intera unità.
- Il corpo del meccanismo contiene un sensore di temperatura. Quando la temperatura nel corpo supera i 72 °C, il meccanismo apre. Il LED lampeggia due volte al secondo. Quando la temperatura scende al di sotto dei 72 °C, il meccanismo può essere riarmato solo in modo motorizzato dopo un riarmo manuale (con una batteria).
- Dopo l'azionamento, gli interruttori di fine corsa richiedono 1 secondo per raggiungere una posizione stabile.
- Garantite che il dispositivo termico sia presente nell'attuatore. L'attuatore potrebbe non funzionare correttamente se non è il caso.

	prod. < 1/7/2015				prod. ≥ 1/7/2015			
	CR60(1s) CR120	CU-LT CU-LT-1s	CR2≤400 CU2≤1200	CR2>400 CU2>1200	CR60(1s) CR120(1s)	CU-LT CU-LT-1s	CR2≤400 CU2≤1200	CR2>400 CU2>1200
Kit ONE	●	●	●		●	●	●	●

ONE-X Attuatore con ritorno a molla con modulo di comunicazione integrato

ONE-X è un attuatore con ritorno a molla con modulo di comunicazione integrato progettato per azionare in modo simplice le serrande tagliafuoco Rf-t di tutti dimensioni, automaticamente o da distanza. ONE-X è disponibile in due versione: 24V e 230V.

1. pulsante di sblocco
2. indicatore di posizione della pala
3. LED rosso: stato
4. vano batteria
5. LED blu: comunicazione
6. LED arancione: messaggio di errore
7. Alimentazione
8. cavo bus
9. bus cable

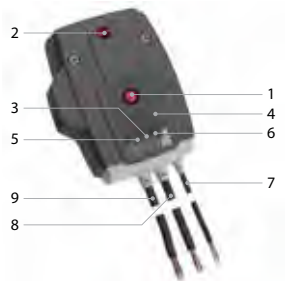

Opzioni - al momento dell'ordine

ONE-X CN	Connettori per i cavi bus e il cavo di alimentazione.

Sblocco

- **sblocco manuale**: premere brevemente il pulsante di sblocco (1) una volta.
- **sblocco automatico**: l'elemento fusibile reagisce non appena la temperatura nel canale raggiunge i 72 °C.
- **sblocco a distanza**: tramite il controller ZENiX

Riarmo

- **riarmo manuale**: aprire il vano batteria (4) e inserire una batteria da 9 V contro le molle di contatto. Tenere questa posizione fino a quando il LED (3) non produce una luce continua. Verificare se l'indicatore (2) indica che la pala della serranda è in posizione aperta. Rimuovere la batteria, il LED si spegne. Chiudere il vano batteria.
- **riarmo motorizzato**: Tramite il controller ZENiX. Applicando tensione durante il primo utilizzo (*).

Attenzione:

- Se l'attuatore rileva tensione sul cavo di alimentazione, è sufficiente un breve contatto della batteria per avviare il processo di riarmo.
- L'alimentazione di questo attuatore non può essere sostituita singolarmente. Se il cavo è danneggiato, è necessario gettare e sostituire l'intera unità.
- Il corpo del meccanismo contiene un sensore di temperatura. Quando la temperatura nel corpo supera i 72 °C, il meccanismo apre. Il LED lampeggia due volte al secondo. Quando la temperatura scende al di sotto dei 72 °C, il meccanismo può essere riarmato solo in modo motorizzato dopo un riarmo manuale (con una batteria).
- Dopo l'azionamento, gli interruttori di fine corsa richiedono 1 secondo per raggiungere una posizione stabile.

Norme di sicurezza:

- Non utilizzare ONE-X per applicazioni diverse da quelle specificate, in particolare non su aeromobili o altri veicoli idonei al volo.
- L'azienda che acquista e/o installa ONE-X è totalmente responsabile del corretto funzionamento dell'intero sistema. Solo specialisti autorizzati possono eseguire l'installazione. Tutte le norme e i regolamenti, inclusi i regolamenti legali, devono essere osservato durante l'installazione.
- Questo dispositivo contiene componenti elettrici o elettronici e non deve essere buttato come rifiuto domestico. A livello locale tutte le normative e i requisiti applicabili devono essere rigorosamente osservati.

BFL(T) Attuatore con ritorno a molla e controllo a distanza

L'attuatore con ritorno a molla BFL(T) è specificatamente progettato per controllare a distanza le serrande tagliafuoco. Il modello BFL(T) è progettato per serrande tagliafuoco di dimensioni più piccole (ø ≤ 400 mm o L+A ≤ 1200 mm/1400 mm per CU-LT, CU-LT-1s).

1. pulsante di blocco
2. connettore (ST)
3. accesso per riarmo manuale
4. dispositivo di intervento termoelettrico (T)

Opzioni - al momento dell'ordine

SN2 BFL/BFN	Interruttore inizio e fine corsa bipolare
IXI-R1	Controller sul campo universale (connessione Modbus, BACnet o analogica), premontato sulla serranda.
IXI-R2-24	Il controller sul campo universale (Modbus, BACnet) viene consegnato premontato sulla serranda e con una connessione per una seconda serranda.
IXI-R2-230	Il controller sul campo universale (Modbus, BACnet) viene consegnato premontato sulla serranda e con una connessione per una seconda serranda.

Sblocco

- **sblocco manuale**: portare il pulsante di blocco in posizione "lucchetto aperto". (In caso di BFLT: la serranda può essere sbloccata anche premendo il pulsante "test" sul fusibile termico)
- **sblocco automatico**: il fusibile termoelettrico reagisce quando la temperatura raggiunge i 72 °C (tipo BFLT).
- **sblocco a distanza**: sezionamento della corrente.

Attenzione:

⚠ Il fusibile termico non sposterà la serranda in posizione sicura (quando la temperatura raggiunge i 72°C) se non alimentato.

Riarmo

- **riarmo manuale**: ruotare la leva in dotazione in senso antiorario. Per bloccare il motore, portare il pulsante di blocco in posizione "lucchetto chiuso"
- **riarmo motorizzato**: seziona l'alimentazione per almeno 10 secondi. Alimentare l'attuatore (rispettare la tensione prevista) per almeno 75 secondi. Il riarmo si arresta automaticamente quando si raggiunge la fine della corsa (serranda aperta) - sono necessari circa 60 secondi per riarmare la serranda o da quando manca la corrente.

Attenzione:

⚠ Non utilizzare il trapano o l'avvitatrice.
⚠ Arrestare il motore e attendere che venga riarmato (fine corsa).

	prod. < 1/7/2015				prod. ≥ 1/7/2015			
	CR60(1s) CR120	CU-LT CU-LT-1s	CR2≤400 CU2≤1200	CR2>400 CU2>1200	CR60(1s) CR120 (1s)	CU-LT CU-LT-1s	CR2≤400 CU2≤1200	CR2>400 CU2>1200
Kit BFL					●	●	●	
Kit BFN	●	●	●					●
Kit BF				●				

BFN(T) Attuatore con ritorno a molla e controllo a distanza

L'attuatore con ritorno a molla BFN(T) è specificatamente progettato per controllare a distanza le serrande tagliafuoco. Il modello BFN(T) è concepito per serrande tagliafuoco di grandi dimensioni (ø > 400 mm (CR2) o L+A > 1200 mm (CU2, CA2, CU2_15, CU4)) o per serrande CU-LT(-1s), CR60, CR120 con data di produzione precedenti il 1° luglio 2015.

1. pulsante di blocco
2. connettore (ST)
3. accesso per riarmo manuale
4. dispositivo di intervento termoelettrico (T)

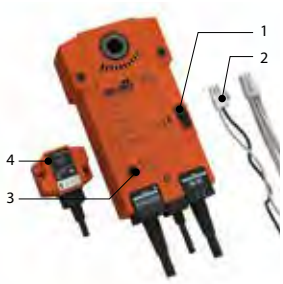

Opzioni - al momento dell'ordine

SN2 BFL/BFN	Interruttore inizio e fine corsa bipolare
IXI-R1	Controller sul campo universale (connessione Modbus, BACnet o analogica), premontato sulla serranda.
IXI-R2-24	Il controller sul campo universale (Modbus, BACnet) viene consegnato premontato sulla serranda e con una connessione per una seconda serranda.
IXI-R2-230	Il controller sul campo universale (Modbus, BACnet) viene consegnato premontato sulla serranda e con una connessione per una seconda serranda.

Sblocco

- **sblocco manuale**: portare il pulsante di blocco in posizione "lucchetto aperto". (Se si utilizza BFNT: la serranda può essere sbloccata anche premendo il pulsante "test" sul fusibile termico)
- **sblocco automatico**: il fusibile termoelettrico reagisce quando la temperatura raggiunge i 72 °C (tipo BFNT).
- **sblocco a distanza**: sezionamento della corrente.

Attenzione:

⚠ Il fusibile termico non sposterà la serranda in posizione sicura (quando la temperatura raggiunge i 72°C) se non alimentato.

Riarmo

- **riarmo manuale**: ruotare la leva in dotazione in senso antiorario. Per bloccare il motore, portare il pulsante di blocco in posizione "lucchetto chiuso"
- **riarmo motorizzato**: seziona l'alimentazione per almeno 10 secondi. Alimentare l'attuatore (rispettare la tensione prevista) per almeno 75 secondi. Il riarmo si arresta automaticamente quando si raggiunge la fine della corsa (serranda aperta) - sono necessari circa 60 secondi per riarmare la serranda o da quando manca la corrente.

Attenzione:

⚠ Non utilizzare il trapano o l'avvitatrice.
⚠ Arrestare il motore e attendere che venga riarmato (fine corsa).

Attenzione:

⚠ Il meccanismo non può essere testato da solo, senza essere collegato a una serranda. Una tale prova potrebbe danneggiare il meccanismo o ferire l'operatore.

	prod. < 1/7/2015				prod. ≥ 1/7/2015			
	CR60(1s) CR120	CU-LT CU-LT-1s	CR2≤400 CU2≤1200	CR2>400 CU2>1200	CR60(1s) CR120 (1s)	CU-LT CU-LT-1s	CR2≤400 CU2≤1200	CR2>400 CU2>1200
Kit BFL					●	●	●	
Kit BFN	●	●	●					●
Kit BF				●				

Ex (ROTORK-SCHISCHEK) Motore in esecuzione antideflagrante (ATEX)

Motore in esecuzione antideflagrante (ATEX) per diverse zone di rischio:• Zona 1/21: rischio di esplosione medio - ambiente esplosivo per > 100 ore/anno• Zona 2/22: basso rischio di esplosione - ambiente esplosivo per < 10 ore/anno

1. accesso per riarmo manuale
2. dispositivo di intervento termoelettrico (T)
3. interruttore S (selezione del tempo di funzionamento)

Sblocco

- **sblocco manuale**: n.a.
- **sblocco automatico**: non appena viene raggiunta la temperatura di reazione (72 °C) del dispositivo di intervento termoelettrico (tipi EMEXT/RMEXT).
- **sblocco a distanza**: sezionamento della corrente.

Attenzione:

- Selezione del tempo di funzionamento (ritorno a molla): Il tempo di funzionamento di 3-10 sec. del ritorno a molla viene selezionato in sede di cablaggio (vedere lo schema elettrico).

Riarmo

- **riarmo manuale**: utilizzare la chiave fissa in dotazione per ruotate lentamente e applicate una coppia/forza sufficiente.
- **riarmo motorizzato**: alimentare l'attuatore (rispettare la tensione prevista) per almeno 60 sec. Il riarmo si arresta automaticamente.

Attenzione:

- Selezione del tempo di funzionamento (riarmo): portare l'interruttore (S) nella posizione corretta/selezionata secondo lo schema riportato di seguito. Il parametro selezionato verrà utilizzato a partire dal successivo azionamento dell'attuatore. La regolazione può essere effettuata senza tensione di alimentazione.
- 3 sec./90°: S=00; 15 sec./90°: S=01; 30 sec./90°: S=02; 60 sec./90°: S=03; 120 sec./90°: S=04
- Se il motore è alimentato, azionare l'interruttore solo se l'attuatore non è in funzione!

Attenzione:

- Il meccanismo non può essere testato da solo, senza essere collegato a una serranda. Una tale prova potrebbe danneggiare il meccanismo o ferire l'operatore.

Ex (ROTORK-SCHISCHEK) Motore in esecuzione antideflagrante (ATEX)

Motore in esecuzione antideflagrante (ATEX) per diverse zone di rischio:• Zona 1/21: rischio di esplosione medio - ambiente esplosivo per > 100 ore/anno• Zona 2/22: basso rischio di esplosione - ambiente esplosivo per < 10 ore/anno

1. accesso per riarmo manuale
2. dispositivo di intervento termoelettrico (T)
3. interruttore S (selezione del tempo di funzionamento)

Sblocco

- **sblocco manuale**: n.a.
- **sblocco automatico**: non appena viene raggiunta la temperatura di reazione (72 °C) del dispositivo di intervento termoelettrico (tipi EMEXT/RMEXT).
- **sblocco a distanza**: sezionamento della corrente.

Attenzione:

- Selezione del tempo di funzionamento (ritorno a molla): Il tempo di funzionamento di 3-10 sec. del ritorno a molla viene selezionato in sede di cablaggio (vedere lo schema elettrico).

Riarmo

- **riarmo manuale**: utilizzare la chiave fissa in dotazione per ruotate lentamente e applicate una coppia/forza sufficiente.
- **riarmo motorizzato**: alimentare l'attuatore (rispettare la tensione prevista) per almeno 60 sec. Il riarmo si arresta automaticamente.

Attenzione:

- Selezione del tempo di funzionamento (riarmo): portare l'interruttore (S) nella posizione corretta/selezionata secondo lo schema riportato di seguito. Il parametro selezionato verrà utilizzato a partire dal successivo azionamento dell'attuatore. La regolazione può essere effettuata senza tensione di alimentazione.
- 3 sec./90°: S=00; 15 sec./90°: S=01; 30 sec./90°: S=02; 60 sec./90°: S=03; 120 sec./90°: S=04
- Se il motore è alimentato, azionare l'interruttore solo se l'attuatore non è in funzione!

Attenzione:

- Il meccanismo non può essere testato da solo, senza essere collegato a una serranda. Una tale prova potrebbe danneggiare il meccanismo o ferire l'operatore.

Connessione elettrica

CFTH

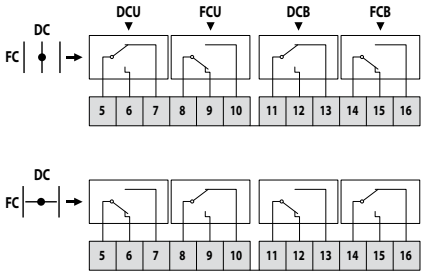

DC : inizio corsa (serranda è aperta)
FC : fine corsa (serranda è chiusa)

ONE

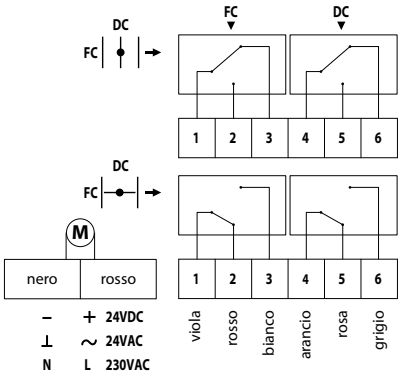

DC : inizio corsa (serranda è aperta)
FC : fine corsa (serranda è chiusa)

ONE-X

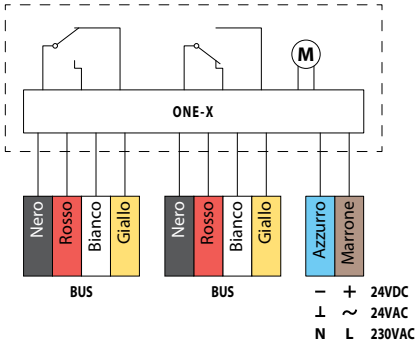

MEC	Tensione nominale motore	Tensione nominale magnete	Potenza assorbita (standby)	Potenza assorbita (operativa)	Interruttori standard	
CFTH	N/A	N/A	N/A	N/A	1 mA...6 A, 5 VCC...250 VCA	
ONE T 24 FDCU	24 VCA/VCC (-10/+20%)	N/A	0,28 W	4,2 W	1mA...1A 60V	
ONE T 230 FDCU	230 VCA (-15/+15%)	N/A	0,57 W	4,2 W	1mA...1A 60V	
ONE T 24 FDCU ST	24 VCA/VCC (-10/+20%)	N/A	0,28 W	4,2 W	1mA...1A 60V	
ONE T 24 FDCB	24 VCA/VCC (-10/+20%)	N/A	0,28 W	4,2 W	1mA...1A 60V	
ONE T 230 FDCB	230 VCA (-15/+15%)	N/A	0,57 W	4,2 W	1mA...1A 60V	
ONE-X 24	24 VCA/VCC (-10/+20%)	N/A	0,28 W	4,2 W		
ONE-X 230	230 VCA (-15/+15%)	N/A	0,57 W	4,2 W		
BFL24	24 VCA/VCC	N/A	0,7 W	2,5 W	1 mA ... 3 A, 250 VCA	
BFL230	230 VCA	N/A	1,1 W	3,5 W	1 mA ... 3 A, 250 VCA	
BFL24-ST	24 VCA/VCC	N/A	0,7 W	2,5 W	1 mA ... 3 A, 250 VCA	
BFLT24	24 VCA/VCC	N/A	0,8 W	2,5 W	1 mA ... 3 A, 250 VCA	
BFLT230	230 VCA	N/A	1,4 W	4 W	1 mA ... 3 A, 250 VCA	
BFLT24-ST	24 VCA/VCC	N/A	0,8 W	2,5 W	1 mA ... 3 A, 250 VCA	
BFN24	24 VCA/VCC	N/A	1 W	4 W	1 mA ... 3 A, 250 VCA	
BFN230	230 VCA	N/A	1,5 W	5 W	1 mA ... 3 A, 250 VCA	
BFN24-ST	24 VCA/VCC	N/A	1 W	4 W	1 mA ... 3 A, 250 VCA	
BFNT24	24 VCA/VCC	N/A	1,1 W	4 W	1 mA ... 3 A, 250 VCA	
BFNT230	230 VCA	N/A	1,8 W	5,5 W	1 mA ... 3 A, 250 VCA	
BFNT24-ST	24 VCA/VCC	N/A	1,1 W	4 W	1 mA ... 3 A, 250 VCA	
RMEX	24…230 VCA/VCC	N/A	5 W	20 W	max. 24 V/3 A, 230 V/0,25 A	
RMEXT	24…230 VCA/VCC	N/A	5 W	20 W	max. 24 V/3 A, 230 V/0,25 A	
EMEX	24…230 VCA/VCC	N/A	5 W	20 W	max. 24 V/3 A, 230 V/0,25 A	
EMEXT	24…230 VCA/VCC	N/A	5 W	20 W	max. 24 V/3 A, 230 V/0,25 A	

BFL(T)

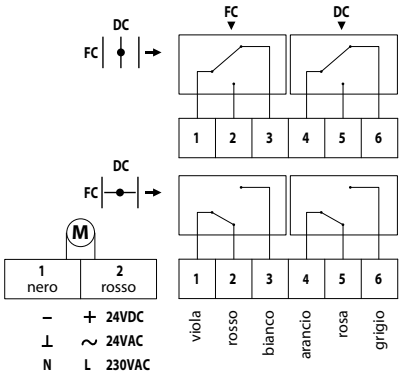

DC : inizio corsa (serranda è aperta)
FC : fine corsa (serranda è chiusa)

BFN(T)

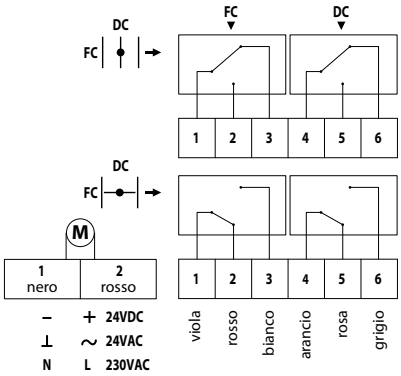

DC : inizio corsa (serranda è aperta)
FC : fine corsa (serranda è chiusa)

Ex (ROTORK-SCHISCHEK)

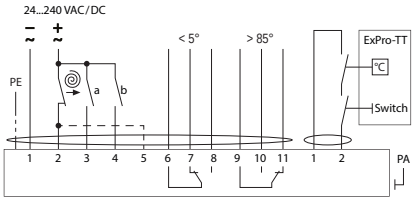

	Tempo riarmo motore	Tempo di funzionamento molla	Livello di rumorosità motore	Livello di rumorosità molla	Cavo alimentazione/controllo	Cavo interruttore ausiliario	Grado di protezione
	N/A	1 s	N/A	N/A			IP 42
	< 75 s (con cavo) / <85 s (batteria)	< 30 s	< 64 dB (A)	< 67 dB (A)	1 m, 2 x 0,75 mm²	1 m, 6 x 0,75 mm²	IP 54
	< 75 s (con cavo) / <85 s (batteria)	< 30 s	< 64 dB (A)	< 67 dB (A)	1 m, 2 x 0,75 mm²	1 m, 6 x 0,75 mm²	IP 54
	< 75 s (con cavo) / <85 s (batteria)	< 30 s	< 64 dB (A)	< 67 dB (A)	1 m, 2 x 0,75 mm²	1 m, 6 x 0,75 mm²	IP 54
	< 75 s (con cavo) / <85 s (batteria)	< 30 s	< 64 dB (A)	< 67 dB (A)	1 m, 2 x 0,75 mm²	(2x) 1 m, 6 x 0,75 mm²	IP 54
	< 75 s (con cavo) / <85 s (batteria)	< 30 s	< 64 dB (A)	< 67 dB (A)	1 m, 2 x 0,75 mm²	(2x) 1 m, 6 x 0,75 mm²	IP 54
	< 75 s (con cavo) / <85 s (batteria)	< 30 s	< 64 dB (A)	< 67 dB (A)			IP 54
	< 75 s (con cavo) / <85 s (batteria)	< 30 s	< 64 dB (A)	< 67 dB (A)			IP 54
	< 60 s	20 s	< 43 dB (A)	< 62 dB (A)	1 m, 2 x 0,34 mm² (senza alogeni)	1 m, 6 x 0,75 mm² (senza alogeni)	IP 54
	< 60 s	20 s	< 43 dB (A)	< 62 dB (A)	1 m, 2 x 0,75 mm² (senza alogeni)	1 m, 6 x 0,75 mm² (senza alogeni)	IP 54
	< 60 s	20 s	< 43 dB (A)	< 62 dB (A)	1 m, 2 x 0,75 mm² (senza alogeni)	1 m, 6 x 0,75 mm² (senza alogeni)	IP 54
	< 60 s	20 s	< 43 dB (A)	< 62 dB (A)	1 m, 2 x 0,34 mm² (senza alogeni)	1 m, 6 x 0,75 mm² (senza alogeni)	IP 54
	< 60 s	20 s	< 43 dB (A)	< 62 dB (A)	1 m, 2 x 0,75 mm² (senza alogeni)	1 m, 6 x 0,75 mm² (senza alogeni)	IP 54
	< 60 s	20 s	< 43 dB (A)	< 62 dB (A)	1 m, 2 x 0,75 mm² (senza alogeni)	1 m, 6 x 0,75 mm² (senza alogeni)	IP 54
	< 60 s	20 s	≤ 55 dB (A)	ca. 70 dB (A)	1 m, 2 x 0,34 mm² (senza alogeni)	1 m, 6 x 0,75 mm² (senza alogeni)	IP 54
	< 60 s	20 s	≤ 55 dB (A)	ca. 70 dB (A)	1 m, 2 x 0,75 mm² (senza alogeni)	1 m, 6 x 0,75 mm² (senza alogeni)	IP 54
	< 60 s	20 s	≤ 55 dB (A)	ca. 70 dB (A)	1 m, 2 x 0,75 mm² (senza alogeni)	1 m, 6 x 0,75 mm² (senza alogeni)	IP 54
	< 60 s	20 s	≤ 55 dB (A)	ca. 70 dB (A)	1 m, 2 x 0,34 mm² (senza alogeni)	1 m, 6 x 0,75 mm² (senza alogeni)	IP 54
	< 60 s	20 s	≤ 55 dB (A)	ca. 70 dB (A)	1 m, 2 x 0,75 mm² (senza alogeni)	1 m, 6 x 0,75 mm² (senza alogeni)	IP 54
	< 60 s	20 s	≤ 55 dB (A)	ca. 70 dB (A)	1 m, 2 x 0,75 mm² (senza alogeni)	1 m, 6 x 0,75 mm² (senza alogeni)	IP 54
	3/15/30/60/120s	3/10 s					IP 66
	3/15/30/60/120s	3/10 s					IP 66
	3/15/30/60/120s	3/10 s					IP 66
	3/15/30/60/120s	3/10 s					IP 66

Pesi

CU2 + CFTH

An\Ln [mm]		200	250	300	350	400	450	500	550	600	650	700	750	800	850	900
200	kg	10,8	11,9	12,9	14,0	15,0	16,1	17,1	18,2	19,3	20,3	21,4	22,4	23,5	24,5	25,6
250	kg	11,8	12,9	14,0	15,2	16,3	17,4	18,5	19,7	20,8	21,9	23,0	24,2	25,3	26,4	27,5
300	kg	12,8	14,0	15,2	16,4	17,6	18,7	19,9	21,1	22,3	23,5	24,7	25,9	27,1	28,3	29,4
350	kg	13,8	15,1	16,3	17,6	18,8	20,1	21,3	22,6	23,8	25,1	26,3	27,6	28,9	30,1	29,8
400	kg	14,8	16,1	17,5	18,8	20,1	21,4	22,7	24,0	25,4	26,7	28,0	29,3	30,6	30,4	31,7
450	kg	15,8	17,2	18,6	20,0	21,4	22,7	24,1	25,5	26,9	28,3	29,7	31,0	30,8	32,2	33,6
500	kg	16,8	18,3	19,7	21,2	22,6	24,1	25,5	27,0	28,4	29,9	31,3	31,2	32,6	34,1	35,5
550	kg	17,8	19,3	20,9	22,4	23,9	25,4	26,9	28,4	29,9	31,5	31,4	32,9	34,4	35,9	37,4
600	kg	18,8	20,4	22,0	23,6	25,2	26,7	28,3	29,9	31,5	31,5	33,0	34,6	36,2	37,8	39,3
650	kg	19,8	21,5	23,1	24,8	26,4	28,1	29,7	31,4	31,4	33,0	34,7	36,3	38,0	39,6	41,3
700	kg	20,8	22,6	24,3	26,0	27,7	29,4	31,1	31,2	32,9	34,6	36,3	38,1	39,8	41,5	43,2
750	kg	21,9	23,6	25,4	27,2	29,0	30,7	30,9	32,7	34,5	36,2	38,0	39,8	41,6	43,3	45,1
800	kg	22,9	24,7	26,5	28,4	30,2	30,5	32,3	34,1	36,0	37,8	39,7	41,5	43,3	45,2	47,0
850	kg	23,9	25,8	27,7	29,6	29,9	31,8	33,7	35,6	37,5	39,4	41,3	43,2	45,1	47,0	48,9
900	kg	24,9	26,8	28,8	29,2	31,2	33,1	35,1	37,1	39,0	41,0	43,0	44,9	46,9	48,9	50,9
950	kg	25,9	27,9	28,3	30,4	32,4	34,5	36,5	38,5	40,6	42,6	44,6	46,7	48,7	50,7	52,8
1000	kg	26,9	27,4	29,5	31,6	33,7	35,8	37,9	40,0	42,1	44,2	46,3	48,4	50,5	52,6	54,7

An\Ln [mm]		950	1000	1050	1100	1150	1200	1250	1300	1350	1400	1450	1500			
200	kg	26,7	27,7	27,2	28,2	29,3	30,3	31,4	32,5	33,5	34,6	35,6	36,7			
250	kg	28,6	28,2	29,3	30,4	31,5	32,7	33,8	34,9	36,0	37,1	38,3	39,4			
300	kg	29,0	30,2	31,4	32,6	33,8	35,0	36,2	37,3	38,5	39,7	40,9	42,1			
350	kg	31,0	32,3	33,5	34,8	36,0	37,3	38,5	39,8	41,0	42,3	43,5	44,8			
400	kg	33,0	34,3	35,6	36,9	38,3	39,6	40,9	42,2	43,5	44,9	46,2	47,5			
450	kg	35,0	36,4	37,7	39,1	40,5	41,9	43,3	44,7	46,0	47,4	48,8	50,2			
500	kg	37,0	38,4	39,9	41,3	42,8	44,2	45,7	47,1	48,6	50,0	51,4	52,9			
550	kg	38,9	40,5	42,0	43,5	45,0	46,5	48,0	49,5	51,1	52,6	54,1	-			
600	kg	40,9	42,5	44,1	45,7	47,2	48,8	50,4	52,0	53,6	55,1	-	-			
650	kg	42,9	44,6	46,2	47,8	49,5	51,1	52,8	54,4	56,1	-	-	-			
700	kg	44,9	46,6	48,3	50,0	51,7	53,4	55,2	56,9	-	-	-	-			
750	kg	46,9	48,7	50,4	52,2	54,0	55,8	57,5	-	-	-	-	-			
800	kg	48,9	50,7	52,5	54,4	56,2	58,1	-	-	-	-	-	-			
850	kg	50,8	52,8	54,7	56,6	58,5	-	-	-	-	-	-	-			
900	kg	52,8	54,8	56,8	58,7	-	-	-	-	-	-	-	-			
950	kg	54,8	56,9	58,9	-	-	-	-	-	-	-	-	-			
1000	kg	56,8	58,9	-	-	-	-	-	-	-	-	-	-			

CU2 + ONE T / + ONE-X

An\Ln [mm]		200	250	300	350	400	450	500	550	600	650	700	750	800	850	900
200	kg	11,6	12,7	13,7	14,8	15,8	16,9	17,9	19,0	20,1	21,1	22,2	23,2	24,3	25,3	26,4
250	kg	12,6	13,7	14,8	16,0	17,1	18,2	19,3	20,5	21,6	22,7	23,8	25,0	26,1	27,2	28,3
300	kg	13,6	14,8	16,0	17,2	18,4	19,5	20,7	21,9	23,1	24,3	25,5	26,7	27,9	29,1	30,2
350	kg	14,6	15,9	17,1	18,4	19,6	20,9	22,1	23,4	24,6	25,9	27,1	28,4	29,7	30,9	30,6
400	kg	15,6	16,9	18,3	19,6	20,9	22,2	23,5	24,8	26,2	27,5	28,8	30,1	31,4	31,2	32,5
450	kg	16,6	18,0	19,4	20,8	22,2	23,5	24,9	26,3	27,7	29,1	30,5	31,8	31,6	33,0	34,4
500	kg	17,6	19,1	20,5	22,0	23,4	24,9	26,3	27,8	29,2	30,7	32,1	32,0	33,4	34,9	36,3
550	kg	18,6	20,1	21,7	23,2	24,7	26,2	27,7	29,2	30,7	32,3	32,2	33,7	35,2	36,7	38,2
600	kg	19,6	21,2	22,8	24,4	26,0	27,5	29,1	30,7	32,3	32,3	33,8	35,4	37,0	38,6	40,1
650	kg	20,6	22,3	23,9	25,6	27,2	28,9	30,5	32,2	32,2	33,8	35,5	37,1	38,8	40,4	42,1
700	kg	21,6	23,4	25,1	26,8	28,5	30,2	31,9	32,0	33,7	35,4	37,1	38,9	40,6	42,3	44,0
750	kg	22,7	24,4	26,2	28,0	29,8	31,5	31,7	33,5	35,3	37,0	38,8	40,6	42,4	44,1	45,9
800	kg	23,7	25,5	27,3	29,2	31,0	31,3	33,1	34,9	36,8	38,6	40,5	42,3	44,1	46,0	47,8
850	kg	24,7	26,6	28,5	30,4	30,7	32,6	34,5	36,4	38,3	40,2	42,1	44,0	45,9	47,8	49,7
900	kg	25,7	27,6	29,6	30,0	32,0	33,9	35,9	37,9	39,8	41,8	43,8	45,7	47,7	49,7	51,7
950	kg	26,7	28,7	29,1	31,2	33,2	35,3	37,3	39,3	41,4	43,4	45,4	47,5	49,5	51,5	53,6
1000	kg	27,7	28,2	30,3	32,4	34,5	36,6	38,7	40,8	42,9	45,0	47,1	49,2	51,3	53,4	55,5

An\Ln [mm]		950	1000	1050	1100	1150	1200	1250	1300	1350	1400	1450	1500			
200	kg	27,5	28,5	28,0	29,0	30,1	31,1	32,2	33,3	34,3	35,4	36,4	37,5			
250	kg	29,4	29,0	30,1	31,2	32,3	33,5	34,6	35,7	36,8	37,9	39,1	40,2			
300	kg	29,8	31,0	32,2	33,4	34,6	35,8	37,0	38,1	39,3	40,5	41,7	42,9			
350	kg	31,8	33,1	34,3	35,6	36,8	38,1	39,3	40,6	41,8	43,1	44,3	45,6			
400	kg	33,8	35,1	36,4	37,7	39,1	40,4	41,7	43,0	44,3	45,7	47,0	48,3			
450	kg	35,8	37,2	38,5	39,9	41,3	42,7	44,1	45,5	46,8	48,2	49,6	51,0			
500	kg	37,8	39,2	40,7	42,1	43,6	45,0	46,5	47,9	49,4	50,8	52,2	53,7			
550	kg	39,7	41,3	42,8	44,3	45,8	47,3	48,8	50,3	51,9	53,4	54,9	56,4			
600	kg	41,7	43,3	44,9	46,5	48,0	49,6	51,2	52,8	54,4	55,9	57,5	59,1			
650	kg	43,7	45,4	47,0	48,6	50,3	51,9	53,6	55,2	56,9	58,5	60,2	61,8			
700	kg	45,7	47,4	49,1	50,8	52,5	54,2	56,0	57,7	59,4	61,1	62,8	64,5			
750	kg	47,7	49,5	51,2	53,0	54,8	56,6	58,3	60,1	61,9	63,7	65,4	67,2			
800	kg	49,7	51,5	53,3	55,2	57,0	58,9	60,7	62,5	64,4	66,2	68,1	69,9			
850	kg	51,6	53,6	55,5	57,4	59,3	61,2	63,1	65,0	66,9	68,8	70,7	72,6			
900	kg	53,6	55,6	57,6	59,5	61,5	63,5	65,5	67,4	69,4	71,4	73,3	75,3			
950	kg	55,6	57,7	59,7	61,7	63,8	65,8	67,8	69,9	71,9	73,9	76,0	78,0			
1000	kg	57,6	59,7	61,8	63,9	66,0	68,1	70,2	72,3	74,4	76,5	78,6	80,7			

Pesi

CU2 + BFL

An\Ln [mm]		200	250	300	350	400	450	500	550	600	650	700	750	800	850	900	950	1000
200	kg	10,8	11,9	13,0	14,0	15,1	16,1	17,2	18,2	19,3	20,4	21,4	22,5	23,5	24,6	25,7	26,7	27,8
250	kg	11,9	13,0	14,1	15,2	16,3	17,5	18,6	19,7	20,8	22,0	23,1	24,2	25,3	26,4	27,6	28,7	-
300	kg	12,9	14,0	15,2	16,4	17,6	18,8	20,0	21,2	22,4	23,5	24,7	25,9	27,1	28,3	29,5	-	-
350	kg	13,9	15,1	16,4	17,6	18,9	20,1	21,4	22,6	23,9	25,1	26,4	27,6	28,9	30,2	-	-	-
400	kg	14,9	16,2	17,5	18,8	20,1	21,5	22,8	24,1	25,4	26,7	28,1	29,4	30,7	-	-	-	-
450	kg	15,9	17,3	18,6	20,0	21,4	22,8	24,2	25,6	26,9	28,3	29,7	31,1	-	-	-	-	-
500	kg	16,9	18,3	19,8	21,2	22,7	24,1	25,6	27,0	28,5	29,9	31,4	-	-	-	-	-	-
550	kg	17,9	19,4	20,9	22,4	23,9	25,5	27,0	28,5	30,0	31,5	-	-	-	-	-	-	-
600	kg	18,9	20,5	22,0	23,6	25,2	26,8	28,4	29,9	31,5	-	-	-	-	-	-	-	-
650	kg	19,9	21,5	23,2	24,8	26,5	28,1	29,8	31,4	-	-	-	-	-	-	-	-	-
700	kg	20,9	22,6	24,3	26,0	27,7	29,4	31,2	-	-	-	-	-	-	-	-	-	-
750	kg	21,9	23,7	25,5	27,2	29,0	30,8	-	-	-	-	-	-	-	-	-	-	-
800	kg	22,9	24,7	26,6	28,4	30,3	-	-	-	-	-	-	-	-	-	-	-	-
850	kg	23,9	25,8	27,7	29,6	-	-	-	-	-	-	-	-	-	-	-	-	-
900	kg	24,9	26,9	28,9	-	-	-	-	-	-	-	-	-	-	-	-	-	-
950	kg	25,9	28,0	-	-	-	-	-	-	-	-	-	-	-	-	-	-	-
1000	kg	26,9	-	-	-	-	-	-	-	-	-	-	-	-	-	-	-	-

CU2 + BFLT

An\Ln [mm]		200	250	300	350	400	450	500	550	600	650	700	750	800	850	900	950	1000
200	kg	10,9	12,0	13,1	14,1	15,2	16,2	17,3	18,3	19,4	20,5	21,5	22,6	23,6	24,7	25,8	26,8	27,9
250	kg	12,0	13,1	14,2	15,3	16,4	17,6	18,7	19,8	20,9	22,1	23,2	24,3	25,4	26,5	27,7	28,8	-
300	kg	13,0	14,1	15,3	16,5	17,7	18,9	20,1	21,3	22,5	23,6	24,8	26,0	27,2	28,4	29,6	-	-
350	kg	14,0	15,2	16,5	17,7	19,0	20,2	21,5	22,7	24,0	25,2	26,5	27,7	29,0	30,3	-	-	-
400	kg	15,0	16,3	17,6	18,9	20,2	21,6	22,9	24,2	25,5	26,8	28,2	29,5	30,8	-	-	-	-
450	kg	16,0	17,4	18,7	20,1	21,5	22,9	24,3	25,7	27,0	28,4	29,8	31,2	-	-	-	-	-
500	kg	17,0	18,4	19,9	21,3	22,8	24,2	25,7	27,1	28,6	30,0	31,5	-	-	-	-	-	-
550	kg	18,0	19,5	21,0	22,5	24,0	25,6	27,1	28,6	30,1	31,6	-	-	-	-	-	-	-
600	kg	19,0	20,6	22,1	23,7	25,3	26,9	28,5	30,0	31,6	-	-	-	-	-	-	-	-
650	kg	20,0	21,6	23,3	24,9	26,6	28,2	29,9	31,5	-	-	-	-	-	-	-	-	-
700	kg	21,0	22,7	24,4	26,1	27,8	29,5	31,3	-	-	-	-	-	-	-	-	-	-
750	kg	22,0	23,8	25,6	27,3	29,1	30,9	-	-	-	-	-	-	-	-	-	-	-
800	kg	23,0	24,8	26,7	28,5	30,4	-	-	-	-	-	-	-	-	-	-	-	-
850	kg	24,0	25,9	27,8	29,7	-	-	-	-	-	-	-	-	-	-	-	-	-
900	kg	25,0	27,0	29,0	-	-	-	-	-	-	-	-	-	-	-	-	-	-
950	kg	26,0	28,1	-	-	-	-	-	-	-	-	-	-	-	-	-	-	-
1000	kg	27,0	-	-	-	-	-	-	-	-	-	-	-	-	-	-	-	-

CU2 + BFN

An\Ln [mm]		200	250	300	350	400	450	500	550	600	650	700	750	800	850	900
200	kg	-	-	-	-	-	-	-	-	-	-	-	-	-	-	-
250	kg	-	-	-	-	-	-	-	-	-	-	-	-	-	-	-
300	kg	-	-	-	-	-	-	-	-	-	-	-	-	-	-	-
350	kg	-	-	-	-	-	-	-	-	-	-	-	-	-	-	30,1
400	kg	-	-	-	-	-	-	-	-	-	-	-	-	-	30,7	32,0
450	kg	-	-	-	-	-	-	-	-	-	-	-	-	31,2	32,6	33,9
500	kg	-	-	-	-	-	-	-	-	-	-	-	31,5	33,0	34,4	35,9
550	kg	-	-	-	-	-	-	-	-	-	-	31,7	33,2	34,8	36,3	37,8
600	kg	-	-	-	-	-	-	-	-	-	31,8	33,4	35,0	36,5	38,1	39,7
650	kg	-	-	-	-	-	-	-	-	31,8	33,4	35,0	36,7	38,3	40,0	41,6
700	kg	-	-	-	-	-	-	-	31,6	33,3	35,0	36,7	38,4	40,1	41,8	43,5
750	kg	-	-	-	-	-	-	31,3	33,0	34,8	36,6	38,4	40,1	41,9	43,7	45,5
800	kg	-	-	-	-	-	30,8	32,7	34,5	36,3	38,2	40,0	41,9	43,7	45,5	47,4
850	kg	-	-	-	-	30,2	32,1	34,0	36,0	37,9	39,8	41,7	43,6	45,5	47,4	49,3
900	kg	-	-	-	29,5	31,5	33,5	35,4	37,4	39,4	41,4	43,3	45,3	47,3	49,2	51,2
950	kg	-	-	28,7	30,7	32,8	34,8	36,8	38,9	40,9	42,9	45,0	47,0	49,1	51,1	53,1
1000	kg	-	27,7	29,8	31,9	34,0	36,1	38,2	40,3	42,4	44,5	46,6	48,7	50,8	52,9	55,0

An\Ln [mm]		950	1000	1050	1100	1150	1200	1250	1300	1350	1400	1450	1500			
200	kg	-	-	27,5	28,6	29,6	30,7	31,8	32,8	33,9	34,9	36,0	37,0			
250	kg	-	28,5	29,6	30,8	31,9	33,0	34,1	35,2	36,4	37,5	38,6	39,7			
300	kg	29,4	30,6	31,8	32,9	34,1	35,3	36,5	37,7	38,9	40,1	41,3	42,4			
350	kg	31,4	32,6	33,9	35,1	36,4	37,6	38,9	40,1	41,4	42,6	43,9	45,1			
400	kg	33,3	34,7	36,0	37,3	38,6	39,9	41,3	42,6	43,9	45,2	46,5	47,8			
450	kg	35,3	36,7	38,1	39,5	40,9	42,2	43,6	45,0	46,4	47,8	49,2	50,5			
500	kg	37,3	38,8	40,2	41,7	43,1	44,6	46,0	47,5	48,9	50,4	51,8	53,2			
550	kg	39,3	40,8	42,3	43,8	45,4	46,9	48,4	49,9	51,4	52,9	54,4	55,9			
600	kg	41,3	42,9	44,4	46,0	47,6	49,2	50,8	52,3	53,9	55,5	57,1	58,7			
650	kg	43,3	44,9	46,6	48,2	49,8	51,5	53,1	54,8	56,4	58,1	59,7	61,4			
700	kg	45,2	47,0	48,7	50,4	52,1	53,8	55,5	57,2	58,9	60,6	62,3	64,1			
750	kg	47,2	49,0	50,8	52,6	54,3	56,1	57,9	59,7	61,4	63,2	65,0	66,8			
800	kg	49,2	51,1	52,9	54,7	56,6	58,4	60,3	62,1	63,9	65,8	67,6	69,5			
850	kg	51,2	53,1	55,0	56,9	58,8	60,7	62,6	64,5	66,4	68,3	70,3	72,2			
900	kg	53,2	55,2	57,1	59,1	61,1	63,0	65,0	67,0	68,9	70,9	72,9	74,9			
950	kg	55,2	57,2	59,2	61,3	63,3	65,3	67,4	69,4	71,5	73,5	75,5	77,6			
1000	kg	57,1	59,3	61,4	63,5	65,6	67,7	69,8	71,9	74,0	76,1	78,2	80,3			

CU2 + BFNT

An\Ln [mm]		200	250	300	350	400	450	500	550	600	650	700	750	800	850	900
200	kg	-	-	-	-	-	-	-	-	-	-	-	-	-	-	-
250	kg	-	-	-	-	-	-	-	-	-	-	-	-	-	-	-
300	kg	-	-	-	-	-	-	-	-	-	-	-	-	-	-	-
350	kg	-	-	-	-	-	-	-	-	-	-	-	-	-	-	30,2
400	kg	-	-	-	-	-	-	-	-	-	-	-	-	-	30,8	32,1
450	kg	-	-	-	-	-	-	-	-	-	-	-	-	31,3	32,7	34,0
500	kg	-	-	-	-	-	-	-	-	-	-	-	31,6	33,1	34,5	36,0
550	kg	-	-	-	-	-	-	-	-	-	-	31,8	33,3	34,9	36,4	37,9
600	kg	-	-	-	-	-	-	-	-	-	31,9	33,5	35,1	36,6	38,2	39,8
650	kg	-	-	-	-	-	-	-	-	31,9	33,5	35,1	36,8	38,4	40,1	41,7
700	kg	-	-	-	-	-	-	-	31,7	33,4	35,1	36,8	38,5	40,2	41,9	43,6
750	kg	-	-	-	-	-	-	31,4	33,1	34,9	36,7	38,5	40,2	42,0	43,8	45,6
800	kg	-	-	-	-	-	30,9	32,8	34,6	36,4	38,3	40,1	42,0	43,8	45,6	47,5
850	kg	-	-	-	-	30,3	32,2	34,1	36,1	38,0	39,9	41,8	43,7	45,6	47,5	49,4
900	kg	-	-	-	29,6	31,6	33,6	35,5	37,5	39,5	41,5	43,4	45,4	47,4	49,3	51,3
950	kg	-	-	28,8	30,8	32,9	34,9	36,9	39,0	41,0	43,0	45,1	47,1	49,2	51,2	53,2
1000	kg	-	27,8	29,9	32,0	34,1	36,2	38,3	40,4	42,5	44,6	46,7	48,8	50,9	53,0	55,1

An\Ln [mm]		950	1000	1050	1100	1150	1200	1250	1300	1350	1400	1450	1500			
200	kg	-	-	27,6	28,7	29,7	30,8	31,9	32,9	34,0	35,0	36,1	37,1			
250	kg	-	28,6	29,7	30,9	32,0	33,1	34,2	35,3	36,5	37,6	38,7	39,8			
300	kg	29,5	30,7	31,9	33,0	34,2	35,4	36,6	37,8	39,0	40,2	41,4	42,5			
350	kg	31,5	32,7	34,0	35,2	36,5	37,7	39,0	40,2	41,5	42,7	44,0	45,2			
400	kg	33,4	34,8	36,1	37,4	38,7	40,0	41,4	42,7	44,0	45,3	46,6	47,9			
450	kg	35,4	36,8	38,2	39,6	41,0	42,3	43,7	45,1	46,5	47,9	49,3	50,6			
500	kg	37,4	38,9	40,3	41,8	43,2	44,7	46,1	47,6	49,0	50,5	51,9	53,3			
550	kg	39,4	40,9	42,4	43,9	45,5	47,0	48,5	50,0	51,5	53,0	54,5	56,0			
600	kg	41,4	43,0	44,5	46,1	47,7	49,3	50,9	52,4	54,0	55,6	57,2	58,8			
650	kg	43,4	45,0	46,7	48,3	49,9	51,6	53,2	54,9	56,5	58,2	59,8	61,5			
700	kg	45,3	47,1	48,8	50,5	52,2	53,9	55,6	57,3	59,0	60,7	62,4	64,2			
750	kg	47,3	49,1	50,9	52,7	54,4	56,2	58,0	59,8	61,5	63,3	65,1	66,9			
800	kg	49,3	51,2	53,0	54,8	56,7	58,5	60,4	62,2	64,0	65,9	67,7	69,6			
850	kg	51,3	53,2	55,1	57,0	58,9	60,8	62,7	64,6	66,5	68,4	70,4	72,3			
900	kg	53,3	55,3	57,2	59,2	61,2	63,1	65,1	67,1	69,0	71,0	73,0	75,0			
950	kg	55,3	57,3	59,3	61,4	63,4	65,4	67,5	69,5	71,6	73,6	75,6	77,7			
1000	kg	57,2	59,4	61,5	63,6	65,7	67,8	69,9	72,0	74,1	76,2	78,3	80,4			

CU2-L500 + CFTH

An\Ln [mm]		200	250	300	350	400	450	500	550	600	650	700	750	800	850	900
200	kg	11,6	12,8	13,9	15,1	16,2	17,4	18,6	19,7	20,9	22,0	23,2	24,3	25,5	26,6	27,8
250	kg	12,7	14,0	15,2	16,4	17,6	18,9	20,1	21,3	22,5	23,8	25,0	26,2	27,4	28,7	29,9
300	kg	13,8	15,1	16,4	17,7	19,0	20,3	21,6	22,9	24,2	25,5	26,8	28,1	29,4	30,7	32,0
350	kg	14,9	16,3	17,7	19,0	20,4	21,8	23,1	24,5	25,9	27,2	28,6	30,0	31,4	32,7	32,3
400	kg	16,0	17,5	18,9	20,3	21,8	23,2	24,7	26,1	27,5	29,0	30,4	31,9	33,3	33,0	34,4
450	kg	17,1	18,6	20,1	21,7	23,2	24,7	26,2	27,7	29,2	30,7	32,2	33,7	33,5	35,0	36,5
500	kg	18,2	19,8	21,4	23,0	24,6	26,1	27,7	29,3	30,9	32,5	34,0	33,9	35,5	37,0	38,6
550	kg	19,3	21,0	22,6	24,3	25,9	27,6	29,2	30,9	32,5	34,2	34,1	35,8	37,4	39,1	40,7
600	kg	20,4	22,1	23,9	25,6	27,3	29,0	30,8	32,5	34,2	34,2	35,9	37,6	39,4	41,1	42,8
650	kg	21,5	23,3	25,1	26,9	28,7	30,5	32,3	34,1	34,1	35,9	37,7	39,5	41,3	43,1	44,9
700	kg	22,6	24,5	26,3	28,2	30,1	31,9	33,8	33,9	35,8	37,7	39,5	41,4	43,3	45,1	47,0
750	kg	23,7	25,6	27,6	29,5	31,5	33,4	33,6	35,5	37,5	39,4	41,4	43,3	45,2	47,2	49,1
800	kg	24,8	26,8	28,8	30,8	32,9	33,1	35,1	37,1	39,1	41,2	43,2	45,2	47,2	49,2	51,2
850	kg	25,9	28,0	30,1	32,2	32,5	34,6	36,6	38,7	40,8	42,9	45,0	47,1	49,1	51,2	53,3
900	kg	27,0	29,2	31,3	31,7	33,9	36,0	38,2	40,3	42,5	44,6	46,8	48,9	51,1	53,3	55,4
950	kg	28,1	30,3	30,8	33,0	35,2	37,5	39,7	41,9	44,2	46,4	48,6	50,8	53,0	55,3	57,5
1000	kg	29,2	29,8	32,0	34,3	36,6	38,9	41,2	43,5	45,8	48,1	50,4	52,7	55,0	57,3	59,6

An\Ln [mm]		950	1000	1050	1100	1150	1200	1250	1300	1350	1400	1450	1500			
200	kg	29,0	30,1	29,5	30,7	31,8	33,0	34,1	35,3	36,4	37,6	38,8	39,9			
250	kg	31,1	30,6	31,8	33,1	34,3	35,5	36,7	38,0	39,2	40,4	41,6	42,9			
300	kg	31,5	32,8	34,1	35,4	36,7	38,0	39,3	40,6	41,9	43,2	44,5	45,8			
350	kg	33,7	35,1	36,4	37,8	39,2	40,6	41,9	43,3	44,7	46,0	47,4	48,8			
400	kg	35,9	37,3	38,8	40,2	41,6	43,1	44,5	46,0	47,4	48,8	50,3	51,7			
450	kg	38,0	39,6	41,1	42,6	44,1	45,6	47,1	48,6	50,1	51,6	53,2	54,7			
500	kg	40,2	41,8	43,4	45,0	46,5	48,1	49,7	51,3	52,9	54,5	56,0	57,6			
550	kg	42,4	44,0	45,7	47,3	49,0	50,7	52,3	54,0	55,6	57,3	58,9	-			
600	kg	44,5	46,3	48,0	49,7	51,4	53,2	54,9	56,6	58,4	60,1	-	-			
650	kg	46,7	48,5	50,3	52,1	53,9	55,7	57,5	59,3	61,1	-	-	-			
700	kg	48,9	50,7	52,6	54,5	56,4	58,2	60,1	62,0	-	-	-	-			
750	kg	51,1	53,0	54,9	56,9	58,8	60,7	62,7	-	-	-	-	-			
800	kg	53,2	55,2	57,2	59,2	61,3	63,3	-	-	-	-	-	-			
850	kg	55,4	57,5	59,5	61,6	63,7	-	-	-	-	-	-	-			
900	kg	57,6	59,7	61,9	64,0	-	-	-	-	-	-	-	-			
950	kg	59,7	61,9	64,2	-	-	-	-	-	-	-	-	-			
1000	kg	61,9	64,2	-	-	-	-	-	-	-	-	-	-			

CU2-L500 + ONE T / + ONE-X

An\Ln [mm]		200	250	300	350	400	450	500	550	600	650	700	750	800	850	900
200	kg	12,4	13,6	14,7	15,9	17,0	18,2	19,4	20,5	21,7	22,8	24,0	25,1	26,3	27,4	28,6
250	kg	13,5	14,8	16,0	17,2	18,4	19,7	20,9	22,1	23,3	24,6	25,8	27,0	28,2	29,5	30,7
300	kg	14,6	15,9	17,2	18,5	19,8	21,1	22,4	23,7	25,0	26,3	27,6	28,9	30,2	31,5	32,8
350	kg	15,7	17,1	18,5	19,8	21,2	22,6	23,9	25,3	26,7	28,0	29,4	30,8	32,2	33,5	33,1
400	kg	16,8	18,3	19,7	21,1	22,6	24,0	25,5	26,9	28,3	29,8	31,2	32,7	34,1	33,8	35,2
450	kg	17,9	19,4	20,9	22,5	24,0	25,5	27,0	28,5	30,0	31,5	33,0	34,5	34,3	35,8	37,3
500	kg	19,0	20,6	22,2	23,8	25,4	26,9	28,5	30,1	31,7	33,3	34,8	34,7	36,3	37,8	39,4
550	kg	20,1	21,8	23,4	25,1	26,7	28,4	30,0	31,7	33,3	35,0	34,9	36,6	38,2	39,9	41,5
600	kg	21,2	22,9	24,7	26,4	28,1	29,8	31,6	33,3	35,0	35,0	36,7	38,4	40,2	41,9	43,6
650	kg	22,3	24,1	25,9	27,7	29,5	31,3	33,1	34,9	34,9	36,7	38,5	40,3	42,1	43,9	45,7
700	kg	23,4	25,3	27,1	29,0	30,9	32,7	34,6	34,7	36,6	38,5	40,3	42,2	44,1	45,9	47,8
750	kg	24,5	26,4	28,4	30,3	32,3	34,2	34,4	36,3	38,3	40,2	42,2	44,1	46,0	48,0	49,9
800	kg	25,6	27,6	29,6	31,6	33,7	33,9	35,9	37,9	39,9	42,0	44,0	46,0	48,0	50,0	52,0
850	kg	26,7	28,8	30,9	33,0	33,3	35,4	37,4	39,5	41,6	43,7	45,8	47,9	49,9	52,0	54,1
900	kg	27,8	30,0	32,1	32,5	34,7	36,8	39,0	41,1	43,3	45,4	47,6	49,7	51,9	54,1	56,2
950	kg	28,9	31,1	31,6	33,8	36,0	38,3	40,5	42,7	45,0	47,2	49,4	51,6	53,8	56,1	58,3
1000	kg	30,0	30,6	32,8	35,1	37,4	39,7	42,0	44,3	46,6	48,9	51,2	53,5	55,8	58,1	60,4

An\Ln [mm]		950	1000	1050	1100	1150	1200	1250	1300	1350	1400	1450	1500			
200	kg	29,8	30,9	30,3	31,5	32,6	33,8	34,9	36,1	37,2	38,4	39,6	40,7			
250	kg	31,9	31,4	32,6	33,9	35,1	36,3	37,5	38,8	40,0	41,2	42,4	43,7			
300	kg	32,3	33,6	34,9	36,2	37,5	38,8	40,1	41,4	42,7	44,0	45,3	46,6			
350	kg	34,5	35,9	37,2	38,6	40,0	41,4	42,7	44,1	45,5	46,8	48,2	49,6			
400	kg	36,7	38,1	39,6	41,0	42,4	43,9	45,3	46,8	48,2	49,6	51,1	52,5			
450	kg	38,8	40,4	41,9	43,4	44,9	46,4	47,9	49,4	50,9	52,4	54,0	55,5			
500	kg	41,0	42,6	44,2	45,8	47,3	48,9	50,5	52,1	53,7	55,3	56,8	58,4			
550	kg	43,2	44,8	46,5	48,1	49,8	51,5	53,1	54,8	56,4	58,1	59,7	61,4			
600	kg	45,3	47,1	48,8	50,5	52,2	54,0	55,7	57,4	59,2	60,9	62,6	64,3			
650	kg	47,5	49,3	51,1	52,9	54,7	56,5	58,3	60,1	61,9	63,7	65,5	67,3			
700	kg	49,7	51,5	53,4	55,3	57,2	59,0	60,9	62,8	64,6	66,5	68,4	70,2			
750	kg	51,9	53,8	55,7	57,7	59,6	61,5	63,5	65,4	67,4	69,3	71,2	73,2			
800	kg	54,0	56,0	58,0	60,0	62,1	64,1	66,1	68,1	70,1	72,1	74,1	76,1			
850	kg	56,2	58,3	60,3	62,4	64,5	66,6	68,7	70,8	72,8	74,9	77,0	79,1			
900	kg	58,4	60,5	62,7	64,8	67,0	69,1	71,3	73,4	75,6	77,7	79,9	82,0			
950	kg	60,5	62,7	65,0	67,2	69,4	71,6	73,9	76,1	78,3	80,5	82,8	85,0			
1000	kg	62,7	65,0	67,3	69,6	71,9	74,2	76,5	78,8	81,1	83,4	85,6	87,9			

CU2-L500 + BFL

An\Ln [mm]		200	250	300	350	400	450	500	550	600	650	700	750	800	850	900	950	1000
200	kg	11,7	12,8	14,0	15,2	16,3	17,5	18,6	19,8	20,9	22,1	23,2	24,4	25,5	26,7	27,9	29,0	30,2
250	kg	12,8	14,0	15,2	16,5	17,7	18,9	20,1	21,4	22,6	23,8	25,0	26,3	27,5	28,7	29,9	31,2	-
300	kg	13,9	15,2	16,5	17,8	19,1	20,4	21,7	23,0	24,3	25,6	26,9	28,2	29,5	30,8	32,0	-	-
350	kg	15,0	16,3	17,7	19,1	20,4	21,8	23,2	24,6	25,9	27,3	28,7	30,0	31,4	32,8	-	-	-
400	kg	16,1	17,5	19,0	20,4	21,8	23,3	24,7	26,2	27,6	29,0	30,5	31,9	33,4	-	-	-	-
450	kg	17,2	18,7	20,2	21,7	23,2	24,7	26,2	27,7	29,3	30,8	32,3	33,8	-	-	-	-	-
500	kg	18,3	19,8	21,4	23,0	24,6	26,2	27,8	29,4	30,9	32,5	34,1	-	-	-	-	-	-
550	kg	19,4	21,0	22,7	24,3	26,0	27,6	29,3	30,9	32,6	34,3	-	-	-	-	-	-	-
600	kg	20,5	22,2	23,9	25,6	27,4	29,1	30,8	32,5	34,3	-	-	-	-	-	-	-	-
650	kg	21,6	23,4	25,2	26,9	28,8	30,5	32,3	34,1	-	-	-	-	-	-	-	-	-
700	kg	22,7	24,5	26,4	28,3	30,1	32,0	33,9	-	-	-	-	-	-	-	-	-	-
750	kg	23,8	25,7	27,6	29,6	31,5	33,5	-	-	-	-	-	-	-	-	-	-	-
800	kg	24,9	26,9	28,9	30,9	32,9	-	-	-	-	-	-	-	-	-	-	-	-
850	kg	26,0	28,0	30,1	32,2	-	-	-	-	-	-	-	-	-	-	-	-	-
900	kg	27,0	29,2	31,4	-	-	-	-	-	-	-	-	-	-	-	-	-	-
950	kg	28,2	30,4	-	-	-	-	-	-	-	-	-	-	-	-	-	-	-
1000	kg	29,3	-	-	-	-	-	-	-	-	-	-	-	-	-	-	-	-

CU2-L500 + BFLT24

An\Ln [mm]		200	250	300	350	400	450	500	550	600	650	700	750	800	850	900	950	1000
200	kg	11,8	12,9	14,1	15,3	16,4	17,6	18,7	19,9	21,0	22,2	23,3	24,5	25,6	26,8	28,0	29,1	30,3
250	kg	12,9	14,1	15,3	16,6	17,8	19,0	20,2	21,5	22,7	23,9	25,1	26,4	27,6	28,8	30,0	31,3	-
300	kg	14,0	15,3	16,6	17,9	19,2	20,5	21,8	23,1	24,4	25,7	27,0	28,3	29,6	30,9	32,1	-	-
350	kg	15,1	16,4	17,8	19,2	20,5	21,9	23,3	24,7	26,0	27,4	28,8	30,1	31,5	32,9	-	-	-
400	kg	16,2	17,6	19,1	20,5	21,9	23,4	24,8	26,3	27,7	29,1	30,6	32,0	33,5	-	-	-	-
450	kg	17,3	18,8	20,3	21,8	23,3	24,8	26,3	27,8	29,4	30,9	32,4	33,9	-	-	-	-	-
500	kg	18,4	19,9	21,5	23,1	24,7	26,3	27,9	29,5	31,0	32,6	34,2	-	-	-	-	-	-
550	kg	19,5	21,1	22,8	24,4	26,1	27,7	29,4	31,0	32,7	34,4	-	-	-	-	-	-	-
600	kg	20,6	22,3	24,0	25,7	27,5	29,2	30,9	32,6	34,4	-	-	-	-	-	-	-	-
650	kg	21,7	23,5	25,3	27,0	28,9	30,6	32,4	34,2	-	-	-	-	-	-	-	-	-
700	kg	22,8	24,6	26,5	28,4	30,2	32,1	34,0	-	-	-	-	-	-	-	-	-	-
750	kg	23,9	25,8	27,7	29,7	31,6	33,6	-	-	-	-	-	-	-	-	-	-	-
800	kg	25,0	27,0	29,0	31,0	33,0	-	-	-	-	-	-	-	-	-	-	-	-
850	kg	26,1	28,1	30,2	32,3	-	-	-	-	-	-	-	-	-	-	-	-	-
900	kg	27,1	29,3	31,5	-	-	-	-	-	-	-	-	-	-	-	-	-	-
950	kg	28,3	30,5	-	-	-	-	-	-	-	-	-	-	-	-	-	-	-
1000	kg	29,4	-	-	-	-	-	-	-	-	-	-	-	-	-	-	-	-

CU2-L500 + BFN

An\Ln [mm]		200	250	300	350	400	450	500	550	600	650	700	750	800	850	900
200	kg	-	-	-	-	-	-	-	-	-	-	-	-	-	-	-
250	kg	-	-	-	-	-	-	-	-	-	-	-	-	-	-	-
300	kg	-	-	-	-	-	-	-	-	-	-	-	-	-	-	-
350	kg	-	-	-	-	-	-	-	-	-	-	-	-	-	-	32,7
400	kg	-	-	-	-	-	-	-	-	-	-	-	-	-	33,3	34,8
450	kg	-	-	-	-	-	-	-	-	-	-	-	-	33,9	35,4	36,9
500	kg	-	-	-	-	-	-	-	-	-	-	-	34,2	35,8	37,4	39,0
550	kg	-	-	-	-	-	-	-	-	-	-	34,5	36,1	37,8	39,4	41,1
600	kg	-	-	-	-	-	-	-	-	-	34,5	36,3	38,0	39,7	41,5	43,2
650	kg	-	-	-	-	-	-	-	-	34,5	36,3	38,1	39,9	41,7	43,5	45,3
700	kg	-	-	-	-	-	-	-	34,3	36,2	38,0	39,9	41,8	43,6	45,5	47,4
750	kg	-	-	-	-	-	-	33,9	35,9	37,8	39,8	41,7	43,6	45,6	47,5	49,5
800	kg	-	-	-	-	-	33,5	35,5	37,5	39,5	41,5	43,5	45,5	47,5	49,5	51,6
850	kg	-	-	-	-	32,8	34,9	37,0	39,1	41,2	43,2	45,3	47,4	49,5	51,6	53,7
900	kg	-	-	-	32,1	34,2	36,4	38,5	40,7	42,8	45,0	47,1	49,3	51,4	53,6	55,8
950	kg	-	-	31,1	33,4	35,6	37,8	40,1	42,3	44,5	46,7	48,9	51,2	53,4	55,6	57,8
1000	kg	-	30,1	32,4	34,7	37,0	39,3	41,6	43,9	46,2	48,5	50,8	53,1	55,3	57,6	59,9

An\Ln [mm]		950	1000	1050	1100	1150	1200	1250	1300	1350	1400	1450	1500			
200	kg	-	-	29,9	31,0	32,2	33,3	34,5	35,6	36,8	38,0	39,1	40,3			
250	kg	-	31,0	32,2	33,4	34,6	35,9	37,1	38,3	39,5	40,8	42,0	43,2			
300	kg	31,9	33,2	34,5	35,8	37,1	38,4	39,7	41,0	42,3	43,6	44,9	46,2			
350	kg	34,1	35,4	36,8	38,2	39,5	40,9	42,3	43,6	45,0	46,4	47,8	49,1			
400	kg	36,2	37,7	39,1	40,5	42,0	43,4	44,9	46,3	47,8	49,2	50,6	52,1			
450	kg	38,4	39,9	41,4	42,9	44,4	46,0	47,5	49,0	50,5	52,0	53,5	55,0			
500	kg	40,6	42,2	43,7	45,3	46,9	48,5	50,1	51,6	53,2	54,8	56,4	58,0			
550	kg	42,7	44,4	46,0	47,7	49,4	51,0	52,7	54,3	56,0	57,6	59,3	60,9			
600	kg	44,9	46,6	48,3	50,1	51,8	53,5	55,3	57,0	58,7	60,4	62,2	63,9			
650	kg	47,1	48,9	50,7	52,5	54,3	56,0	57,9	59,6	61,4	63,2	65,0	66,8			
700	kg	49,2	51,1	53,0	54,8	56,7	58,6	60,4	62,3	64,2	66,0	67,9	69,8			
750	kg	51,4	53,3	55,3	57,2	59,2	61,1	63,0	65,0	66,9	68,9	70,8	72,7			
800	kg	53,6	55,6	57,6	59,6	61,6	63,6	65,6	67,6	69,6	71,7	73,7	75,7			
850	kg	55,7	57,8	59,9	62,0	64,1	66,1	68,2	70,3	72,4	74,5	76,6	78,6			
900	kg	57,9	60,1	62,2	64,4	66,5	68,7	70,8	73,0	75,1	77,3	79,4	81,6			
950	kg	60,1	62,3	64,5	66,7	69,0	71,2	73,4	75,6	77,9	80,1	82,3	84,5			
1000	kg	62,2	64,5	66,8	69,1	71,4	73,7	76,0	78,3	80,6	82,9	85,2	87,5			

CU2-L500 + BFNT

An\Ln [mm]		200	250	300	350	400	450	500	550	600	650	700	750	800	850	900
200	kg	-	-	-	-	-	-	-	-	-	-	-	-	-	-	-
250	kg	-	-	-	-	-	-	-	-	-	-	-	-	-	-	-
300	kg	-	-	-	-	-	-	-	-	-	-	-	-	-	-	-
350	kg	-	-	-	-	-	-	-	-	-	-	-	-	-	-	32,8
400	kg	-	-	-	-	-	-	-	-	-	-	-	-	-	33,4	34,9
450	kg	-	-	-	-	-	-	-	-	-	-	-	-	34,0	35,5	37,0
500	kg	-	-	-	-	-	-	-	-	-	-	-	34,3	35,9	37,5	39,1
550	kg	-	-	-	-	-	-	-	-	-	-	34,6	36,2	37,9	39,5	41,2
600	kg	-	-	-	-	-	-	-	-	-	34,6	36,4	38,1	39,8	41,6	43,3
650	kg	-	-	-	-	-	-	-	-	34,6	36,4	38,2	40,0	41,8	43,6	45,4
700	kg	-	-	-	-	-	-	-	34,4	36,3	38,1	40,0	41,9	43,7	45,6	47,5
750	kg	-	-	-	-	-	-	34,0	36,0	37,9	39,9	41,8	43,7	45,7	47,6	49,6
800	kg	-	-	-	-	-	33,6	35,6	37,6	39,6	41,6	43,6	45,6	47,6	49,6	51,7
850	kg	-	-	-	-	32,9	35,0	37,1	39,2	41,3	43,3	45,4	47,5	49,6	51,7	53,8
900	kg	-	-	-	32,2	34,3	36,5	38,6	40,8	42,9	45,1	47,2	49,4	51,5	53,7	55,9
950	kg	-	-	31,2	33,5	35,7	37,9	40,2	42,4	44,6	46,8	49,0	51,3	53,5	55,7	57,9
1000	kg	-	30,2	32,5	34,8	37,1	39,4	41,7	44,0	46,3	48,6	50,9	53,2	55,4	57,7	60,0

An\Ln [mm]		950	1000	1050	1100	1150	1200	1250	1300	1350	1400	1450	1500			
200	kg	-	-	30,0	31,1	32,3	33,4	34,6	35,7	36,9	38,1	39,2	40,4			
250	kg	-	31,1	32,3	33,5	34,7	36,0	37,2	38,4	39,6	40,9	42,1	43,3			
300	kg	32,0	33,3	34,6	35,9	37,2	38,5	39,8	41,1	42,4	43,7	45,0	46,3			
350	kg	34,2	35,5	36,9	38,3	39,6	41,0	42,4	43,7	45,1	46,5	47,9	49,2			
400	kg	36,3	37,8	39,2	40,6	42,1	43,5	45,0	46,4	47,9	49,3	50,7	52,2			
450	kg	38,5	40,0	41,5	43,0	44,5	46,1	47,6	49,1	50,6	52,1	53,6	55,1			
500	kg	40,7	42,3	43,8	45,4	47,0	48,6	50,2	51,7	53,3	54,9	56,5	58,1			
550	kg	42,8	44,5	46,1	47,8	49,5	51,1	52,8	54,4	56,1	57,7	59,4	61,0			
600	kg	45,0	46,7	48,4	50,2	51,9	53,6	55,4	57,1	58,8	60,5	62,3	64,0			
650	kg	47,2	49,0	50,8	52,6	54,4	56,1	58,0	59,7	61,5	63,3	65,1	66,9			
700	kg	49,3	51,2	53,1	54,9	56,8	58,7	60,5	62,4	64,3	66,1	68,0	69,9			
750	kg	51,5	53,4	55,4	57,3	59,3	61,2	63,1	65,1	67,0	69,0	70,9	72,8			
800	kg	53,7	55,7	57,7	59,7	61,7	63,7	65,7	67,7	69,7	71,8	73,8	75,8			
850	kg	55,8	57,9	60,0	62,1	64,2	66,2	68,3	70,4	72,5	74,6	76,7	78,7			
900	kg	58,0	60,2	62,3	64,5	66,6	68,8	70,9	73,1	75,2	77,4	79,5	81,7			
950	kg	60,2	62,4	64,6	66,8	69,1	71,3	73,5	75,7	78,0	80,2	82,4	84,6			
1000	kg	62,3	64,6	66,9	69,2	71,5	73,8	76,1	78,4	80,7	83,0	85,3	87,6			

CU2 ATEX + RMEX / + EMEX

An\Ln [mm]		200	250	300	350	400	450	500	550	600	650	700	750	800	850	900
200	kg	13,8	14,9	15,9	17,0	18,0	19,1	20,1	21,2	22,3	23,3	24,4	25,4	26,5	27,5	28,6
250	kg	14,8	15,9	17,0	18,2	19,3	20,4	21,5	22,7	23,8	24,9	26,0	27,2	28,3	29,4	30,5
300	kg	15,8	17,0	18,2	19,4	20,6	21,7	22,9	24,1	25,3	26,5	27,7	28,9	30,1	31,3	32,4
350	kg	16,8	18,1	19,3	20,6	21,8	23,1	24,3	25,6	26,8	28,1	29,3	30,6	31,9	33,1	32,8
400	kg	17,8	19,1	20,5	21,8	23,1	24,4	25,7	27,0	28,4	29,7	31,0	32,3	33,6	33,4	34,7
450	kg	18,8	20,2	21,6	23,0	24,4	25,7	27,1	28,5	29,9	31,3	32,7	34,0	33,8	35,2	36,6
500	kg	19,8	21,3	22,7	24,2	25,6	27,1	28,5	30,0	31,4	32,9	34,3	34,2	35,6	37,1	38,5
550	kg	20,8	22,3	23,9	25,4	26,9	28,4	29,9	31,4	32,9	34,5	34,4	35,9	37,4	38,9	40,4
600	kg	21,8	23,4	25,0	26,6	28,2	29,7	31,3	32,9	34,5	34,5	36,0	37,6	39,2	40,8	42,3
650	kg	22,8	24,5	26,1	27,8	29,4	31,1	32,7	34,4	34,4	36,0	37,7	39,3	41,0	42,6	44,3
700	kg	23,8	25,6	27,3	29,0	30,7	32,4	34,1	34,2	35,9	37,6	39,3	41,1	42,8	44,5	46,2
750	kg	24,9	26,6	28,4	30,2	32,0	33,7	33,9	35,7	37,5	39,2	41,0	42,8	44,6	46,3	48,1
800	kg	25,9	27,7	29,5	31,4	33,2	33,5	35,3	37,1	39,0	40,8	42,7	44,5	46,3	48,2	50,0
850	kg	26,9	28,8	30,7	32,6	32,9	34,8	36,7	38,6	40,5	42,4	44,3	46,2	48,1	50,0	51,9
900	kg	27,9	29,8	31,8	32,2	34,2	36,1	38,1	40,1	42,0	44,0	46,0	47,9	49,9	51,9	53,9
950	kg	28,9	30,9	31,3	33,4	35,4	37,5	39,5	41,5	43,6	45,6	47,6	49,7	51,7	53,7	55,8
1000	kg	29,9	30,4	32,5	34,6	36,7	38,8	40,9	43,0	45,1	47,2	49,3	51,4	53,5	55,6	57,7

An\Ln [mm]		950	1000	1050	1100	1150	1200	1250	1300	1350	1400	1450	1500			
200	kg	29,7	30,7	30,2	31,2	32,3	33,3	34,4	35,5	36,5	37,6	38,6	39,7			
250	kg	31,6	31,2	32,3	33,4	34,5	35,7	36,8	37,9	39,0	40,1	41,3	42,4			
300	kg	32,0	33,2	34,4	35,6	36,8	38,0	39,2	40,3	41,5	42,7	43,9	45,1			
350	kg	34,0	35,3	36,5	37,8	39,0	40,3	41,5	42,8	44,0	45,3	46,5	47,8			
400	kg	36,0	37,3	38,6	39,9	41,3	42,6	43,9	45,2	46,5	47,9	49,2	50,5			
450	kg	38,0	39,4	40,7	42,1	43,5	44,9	46,3	47,7	49,0	50,4	51,8	53,2			
500	kg	40,0	41,4	42,9	44,3	45,8	47,2	48,7	50,1	51,6	53,0	54,4	55,9			
550	kg	41,9	43,5	45,0	46,5	48,0	49,5	51,0	52,5	54,1	55,6	57,1				
600	kg	43,9	45,5	47,1	48,7	50,2	51,8	53,4	55,0	56,6	58,1					
650	kg	45,9	47,6	49,2	50,8	52,5	54,1	55,8	57,4	59,1						
700	kg	47,9	49,6	51,3	53,0	54,7	56,4	58,2	59,9							
750	kg	49,9	51,7	53,4	55,2	57,0	58,8	60,5								
800	kg	51,9	53,7	55,5	57,4	59,2	61,1									
850	kg	53,8	55,8	57,7	59,6	61,5										
900	kg	55,8	57,8	59,8	61,7											
950	kg	57,8	59,9	61,9												
1000	kg	59,8	61,9													

CU2 ATEX + RMEXT / + EMEXT

An\Ln [mm]		200	250	300	350	400	450	500	550	600	650	700	750	800	850	900
200	kg	13,9	15,0	16,0	17,1	18,1	19,2	20,2	21,3	22,4	23,4	24,5	25,5	26,6	27,6	28,7
250	kg	14,9	16,0	17,1	18,3	19,4	20,5	21,6	22,8	23,9	25,0	26,1	27,3	28,4	29,5	30,6
300	kg	15,9	17,1	18,3	19,5	20,7	21,8	23,0	24,2	25,4	26,6	27,8	29,0	30,2	31,4	32,5
350	kg	16,9	18,2	19,4	20,7	21,9	23,2	24,4	25,7	26,9	28,2	29,4	30,7	32,0	33,2	32,9
400	kg	17,9	19,2	20,6	21,9	23,2	24,5	25,8	27,1	28,5	29,8	31,1	32,4	33,7	33,5	34,8
450	kg	18,9	20,3	21,7	23,1	24,5	25,8	27,2	28,6	30,0	31,4	32,8	34,1	33,9	35,3	36,7
500	kg	19,9	21,4	22,8	24,3	25,7	27,2	28,6	30,1	31,5	33,0	34,4	34,3	35,7	37,2	38,6
550	kg	20,9	22,4	24,0	25,5	27,0	28,5	30,0	31,5	33,0	34,6	34,5	36,0	37,5	39,0	40,5
600	kg	21,9	23,5	25,1	26,7	28,3	29,8	31,4	33,0	34,6	34,6	36,1	37,7	39,3	40,9	42,4
650	kg	22,9	24,6	26,2	27,9	29,5	31,2	32,8	34,5	34,5	36,1	37,8	39,4	41,1	42,7	44,4
700	kg	23,9	25,7	27,4	29,1	30,8	32,5	34,2	34,3	36,0	37,7	39,4	41,2	42,9	44,6	46,3
750	kg	25,0	26,7	28,5	30,3	32,1	33,8	34,0	35,8	37,6	39,3	41,1	42,9	44,7	46,4	48,2
800	kg	26,0	27,8	29,6	31,5	33,3	33,6	35,4	37,2	39,1	40,9	42,8	44,6	46,4	48,3	50,1
850	kg	27,0	28,9	30,8	32,7	33,0	34,9	36,8	38,7	40,6	42,5	44,4	46,3	48,2	50,1	52,0
900	kg	28,0	29,9	31,9	32,3	34,3	36,2	38,2	40,2	42,1	44,1	46,1	48,0	50,0	52,0	54,0
950	kg	29,0	31,0	31,4	33,5	35,5	37,6	39,6	41,6	43,7	45,7	47,7	49,8	51,8	53,8	55,9
1000	kg	30,0	30,5	32,6	34,7	36,8	38,9	41,0	43,1	45,2	47,3	49,4	51,5	53,6	55,7	57,8

An\Ln [mm]		950	1000	1050	1100	1150	1200	1250	1300	1350	1400	1450	1500			
200	kg	29,8	30,8	30,3	31,3	32,4	33,4	34,5	35,6	36,6	37,7	38,7	39,8			
250	kg	31,7	31,3	32,4	33,5	34,6	35,8	36,9	38,0	39,1	40,2	41,4	42,5			
300	kg	32,1	33,3	34,5	35,7	36,9	38,1	39,3	40,4	41,6	42,8	44,0	45,2			
350	kg	34,1	35,4	36,6	37,9	39,1	40,4	41,6	42,9	44,1	45,4	46,6	47,9			
400	kg	36,1	37,4	38,7	40,0	41,4	42,7	44,0	45,3	46,6	48,0	49,3	50,6			
450	kg	38,1	39,5	40,8	42,2	43,6	45,0	46,4	47,8	49,1	50,5	51,9	53,3			
500	kg	40,1	41,5	43,0	44,4	45,9	47,3	48,8	50,2	51,7	53,1	54,5	56,0			
550	kg	42,0	43,6	45,1	46,6	48,1	49,6	51,1	52,6	54,2	55,7	57,2				
600	kg	44,0	45,6	47,2	48,8	50,3	51,9	53,5	55,1	56,7	58,2					
650	kg	46,0	47,7	49,3	50,9	52,6	54,2	55,9	57,5	59,2						
700	kg	48,0	49,7	51,4	53,1	54,8	56,5	58,3	60,0							
750	kg	50,0	51,8	53,5	55,3	57,1	58,9	60,6								
800	kg	52,0	53,8	55,6	57,5	59,3	61,2									
850	kg	53,9	55,9	57,8	59,7	61,6										
900	kg	55,9	57,9	59,9	61,8											
950	kg	57,9	60,0	62,0												
1000	kg	59,9	62,0													

Grafici di selezione

$$\Delta p\ [Pa] = \zeta * v^2 * 0{,}6$$

An\Ln [mm]		200	250	300	350	400	450	500	550	600	650	700	750	800	850	900
200	ζ [-]	3,42	2,92	2,64	2,46	2,34	2,25	2,18	2,12	2,07	2,04	2,01	1,98	1,96	1,94	1,92
250	ζ [-]	1,91	1,58	1,39	1,27	1,19	1,13	1,08	1,05	1,02	0,99	0,97	0,96	0,94	0,93	0,92
300	ζ [-]	1,31	1,05	0,91	0,82	0,75	0,71	0,67	0,65	0,62	0,61	0,59	0,58	0,57	0,56	0,55
350	ζ [-]	1,01	0,79	0,66	0,59	0,54	0,5	0,47	0,45	0,43	0,42	0,41	0,4	0,39	0,38	0,37
400	ζ [-]	0,82	0,63	0,52	0,46	0,41	0,38	0,36	0,34	0,32	0,31	0,3	0,29	0,29	0,28	0,27
450	ζ [-]	0,7	0,53	0,43	0,37	0,33	0,31	0,28	0,27	0,26	0,24	0,24	0,23	0,22	0,22	0,21
500	ζ [-]	0,62	0,46	0,37	0,32	0,28	0,25	0,24	0,22	0,21	0,2	0,19	0,18	0,18	0,17	0,17
550	ζ [-]	0,56	0,41	0,32	0,27	0,24	0,22	0,2	0,19	0,18	0,17	0,16	0,15	0,15	0,14	0,14
600	ζ [-]	0,51	0,37	0,29	0,24	0,21	0,19	0,17	0,16	0,15	0,14	0,14	0,13	0,13	0,12	0,12
650	ζ [-]	0,47	0,34	0,26	0,22	0,19	0,17	0,15	0,14	0,13	0,13	0,12	0,11	0,11	0,11	0,1
700	ζ [-]	0,44	0,31	0,24	0,2	0,17	0,15	0,14	0,13	0,12	0,11	0,11	0,1	0,1	0,09	0,09
750	ζ [-]	0,42	0,29	0,23	0,18	0,16	0,14	0,13	0,12	0,11	0,1	0,1	0,09	0,09	0,08	0,08
800	ζ [-]	0,4	0,28	0,21	0,17	0,15	0,13	0,12	0,11	0,1	0,09	0,09	0,08	0,08	0,08	0,07
850	ζ [-]	0,38	0,26	0,2	0,16	0,14	0,12	0,11	0,1	0,09	0,08	0,08	0,08	0,07	0,07	0,07
900	ζ [-]	0,37	0,25	0,19	0,15	0,13	0,11	0,1	0,09	0,08	0,08	0,07	0,07	0,07	0,06	0,06
950	ζ [-]	0,36	0,24	0,18	0,14	0,12	0,11	0,09	0,08	0,08	0,07	0,07	0,06	0,06	0,06	0,06
1000	ζ [-]	0,34	0,23	0,17	0,14	0,12	0,1	0,09	0,08	0,07	0,07	0,06	0,06	0,06	0,05	0,05

An\Ln [mm]		950	1000	1050	1100	1150	1200	1250	1300	1350	1400	1450	1500			
200	ζ [-]	1,9	1,89	1,88	1,86	1,85	1,84	1,84	1,83	1,82	1,81	1,81	1,8			
250	ζ [-]	0,91	0,9	0,89	0,88	0,88	0,87	0,87	0,86	0,86	0,85	0,85	0,85			
300	ζ [-]	0,54	0,54	0,53	0,53	0,52	0,52	0,51	0,51	0,51	0,5	0,5	0,5			
350	ζ [-]	0,37	0,36	0,36	0,35	0,35	0,35	0,34	0,34	0,34	0,33	0,33	0,33			
400	ζ [-]	0,27	0,26	0,26	0,26	0,25	0,25	0,25	0,25	0,24	0,24	0,24	0,24			
450	ζ [-]	0,21	0,2	0,2	0,2	0,19	0,19	0,19	0,19	0,19	0,18	0,18	0,18			
500	ζ [-]	0,17	0,16	0,16	0,16	0,15	0,15	0,15	0,15	0,15	0,15	0,14	0,14			
550	ζ [-]	0,14	0,13	0,13	0,13	0,13	0,13	0,12	0,12	0,12	0,12	0,12	0,12			
600	ζ [-]	0,12	0,11	0,11	0,11	0,11	0,11	0,1	0,1	0,1	0,1	0,1	0,1			
650	ζ [-]	0,1	0,1	0,1	0,09	0,09	0,09	0,09	0,09	0,09	0,08	0,08	0,08			
700	ζ [-]	0,09	0,09	0,08	0,08	0,08	0,08	0,08	0,08	0,07	0,07	0,07	0,07			
750	ζ [-]	0,08	0,08	0,07	0,07	0,07	0,07	0,07	0,07	0,07	0,06	0,06	0,06			
800	ζ [-]	0,07	0,07	0,07	0,06	0,06	0,06	0,06	0,06	0,06	0,06	0,06	0,06			
850	ζ [-]	0,06	0,06	0,06	0,06	0,06	0,06	0,05	0,05	0,05	0,05	0,05	0,05			
900	ζ [-]	0,06	0,06	0,06	0,05	0,05	0,05	0,05	0,05	0,05	0,05	0,05	0,05			
950	ζ [-]	0,05	0,05	0,05	0,05	0,05	0,05	0,05	0,04	0,04	0,04	0,04	0,04			
1000	ζ [-]	0,05	0,05	0,05	0,04	0,04	0,04	0,04	0,04	0,04	0,04	0,04	0,04			

Esempio

Dati

An = 550 mm, Bn = 500 mm, v = 9 m/s

Richiesto

Δp = ca. 9 Pa (vedere grafico selezione)

LWA = ca. 36 dB(A)

Calcolo

$\Delta p = 0{,}2 * (9\ m/s)^2 * 0{,}6 = 9{,}72\ Pa$

Dati di selezione

CU2 - CU2L - CU2-L500 - CU2 ATEX - CU2L ATEX - Livello di potenza ponderato A nel canale

An\Ln [mm]		200	250	300	350	400	450	500	550	600	650	700	750	800	850	
200	Sn [m²]	0,0195	0,0255	0,0314	0,0374	0,0433	0,0493	0,0552	0,0612	0,0671	0,0731	0,0790	0,0850	0,0909	0,0969	
	Sn [%]	51,85	53,80	55,08	55,99	56,67	57,20	57,62	57,96	58,24	58,48	58,69	58,87	59,02	59,16	
	Q [m³/h]	940,00	1.170,00	1.390,00	1.610,00	1.830,00	2.060,00	2.280,00	2.500,00	2.730,00	2.950,00	3.170,00	3.400,00	3.620,00	3.840,00	45 dB
	Δp [Pa]	87,32	74,13	65,70	60,35	56,65	54,48	52,35	50,68	49,70	48,55	47,60	47,06	46,34	45,71	
	Q [m³/h]	790,00	970,00	1.160,00	1.340,00	1.530,00	1.710,00	1.900,00	2.080,00	2.270,00	2.450,00	2.640,00	2.830,00	3.010,00	3.200,00	40 dB
	Δp [Pa]	61,67	50,95	45,76	41,80	39,60	37,54	36,36	35,08	34,36	33,49	33,01	32,60	32,04	31,74	
	Q [m³/h]	650,00	810,00	960,00	1.120,00	1.270,00	1.430,00	1.580,00	1.730,00	1.890,00	2.040,00	2.200,00	2.350,00	2.510,00	2.660,00	35 dB
	Δp [Pa]	41,75	35,53	31,34	29,20	27,29	26,25	25,14	24,27	23,82	23,22	22,92	22,48	22,28	21,93	
	Q [m³/h]	540,00	670,00	800,00	930,00	1.060,00	1.190,00	1.310,00	1.440,00	1.570,00	1.700,00	1.830,00	1.960,00	2.090,00	2.210,00	30 dB
	Δp [Pa]	28,82	24,31	21,76	20,14	19,01	18,18	17,28	16,82	16,44	16,12	15,86	15,64	15,45	15,14	
	Q [m³/h]	450,00	560,00	670,00	770,00	880,00	990,00	1.090,00	1.200,00	1.310,00	1.420,00	1.520,00	1.630,00	1.740,00	1.840,00	25 dB
	Δp [Pa]	20,01	16,98	15,27	13,80	13,10	12,58	11,97	11,68	11,44	11,25	10,94	10,82	10,71	10,50	
250	Sn [m²]	0,0277	0,0362	0,0446	0,0531	0,0615	0,0700	0,0784	0,0869	0,0953	0,1038	0,1122	0,1207	0,1291	0,1376	
	Sn [%]	58,55	60,75	62,19	63,22	63,99	64,58	65,06	65,44	65,76	66,04	66,27	66,47	66,65	66,80	
	Q [m³/h]	1.130,00	1.400,00	1.660,00	1.920,00	2.190,00	2.450,00	2.710,00	2.980,00	3.240,00	3.510,00	3.770,00	4.030,00	4.300,00	4.560,00	45 dB
	Δp [Pa]	45,15	36,64	31,54	28,35	26,41	24,80	23,58	22,78	22,00	21,48	20,93	20,47	20,17	19,82	
	Q [m³/h]	940,00	1.160,00	1.380,00	1.600,00	1.820,00	2.040,00	2.260,00	2.480,00	2.700,00	2.920,00	3.140,00	3.360,00	3.570,00	3.790,00	40 dB
	Δp [Pa]	31,24	25,15	21,80	19,69	18,24	17,19	16,40	15,78	15,28	14,86	14,52	14,23	13,90	13,69	
	Q [m³/h]	790,00	970,00	1.150,00	1.330,00	1.510,00	1.700,00	1.880,00	2.060,00	2.240,00	2.430,00	2.610,00	2.790,00	2.970,00	3.160,00	35 dB
	Δp [Pa]	22,07	17,59	15,14	13,60	12,56	11,94	11,35	10,88	10,51	10,29	10,03	9,81	9,62	9,52	
	Q [m³/h]	650,00	810,00	960,00	1.110,00	1.260,00	1.410,00	1.560,00	1.720,00	1.870,00	2.020,00	2.170,00	2.320,00	2.480,00	2.630,00	30 dB
	Δp [Pa]	14,94	12,26	10,55	9,47	8,74	8,21	7,81	7,59	7,33	7,11	6,94	6,78	6,71	6,59	
	Q [m³/h]	540,00	670,00	800,00	920,00	1.050,00	1.180,00	1.300,00	1.430,00	1.550,00	1.680,00	1.810,00	1.930,00	2.060,00	2.190,00	25 dB
	Δp [Pa]	10,31	8,39	7,32	6,51	6,07	5,75	5,43	5,25	5,03	4,92	4,83	4,70	4,63	4,57	
300	Sn [m²]	0,0359	0,0469	0,0578	0,0688	0,0797	0,0907	0,1016	0,1126	0,1235	0,1345	0,1454	0,1564	0,1673	0,1783	
	Sn [%]	62,97	65,33	66,89	67,99	68,82	69,46	69,97	70,38	70,73	71,02	71,27	71,49	71,68	71,84	
	Q [m³/h]	1.320,00	1.630,00	1.930,00	2.230,00	2.540,00	2.840,00	3.150,00	3.450,00	3.750,00	4.060,00	4.360,00	4.660,00	4.970,00	5.270,00	45 dB
	Δp [Pa]	29,41	23,00	19,32	17,04	15,63	14,50	13,75	13,08	12,55	12,17	11,80	11,49	11,27	11,04	
	Q [m³/h]	1.100,00	1.350,00	1.610,00	1.860,00	2.110,00	2.370,00	2.620,00	2.870,00	3.120,00	3.380,00	3.630,00	3.880,00	4.130,00	4.390,00	40 dB
	Δp [Pa]	20,42	15,78	13,44	11,85	10,78	10,10	9,51	9,05	8,69	8,44	8,18	7,97	7,79	7,66	
	Q [m³/h]	920,00	1.130,00	1.340,00	1.550,00	1.760,00	1.970,00	2.180,00	2.390,00	2.600,00	2.810,00	3.020,00	3.230,00	3.440,00	3.650,00	35 dB
	Δp [Pa]	14,29	11,05	9,31	8,23	7,50	6,98	6,58	6,28	6,03	5,83	5,66	5,52	5,40	5,30	
	Q [m³/h]	760,00	940,00	1.110,00	1.290,00	1.460,00	1.640,00	1.810,00	1.990,00	2.160,00	2.340,00	2.510,00	2.690,00	2.860,00	3.040,00	30 dB
	Δp [Pa]	9,75	7,65	6,39	5,70	5,16	4,84	4,54	4,35	4,16	4,04	3,91	3,83	3,73	3,67	
	Q [m³/h]	640,00	780,00	930,00	1.070,00	1.220,00	1.360,00	1.510,00	1.650,00	1.800,00	1.950,00	2.090,00	2.240,00	2.380,00	2.530,00	25 dB
	Δp [Pa]	6,91	5,27	4,48	3,92	3,61	3,33	3,16	2,99	2,89	2,81	2,71	2,66	2,59	2,54	
350	Sn [m²]	0,0441	0,0576	0,0710	0,0845	0,0979	0,1114	0,1248	0,1383	0,1517	0,1652	0,1786	0,1921	0,2055	0,2190	
	Sn [%]	66,11	68,58	70,22	71,38	72,24	72,91	73,45	73,89	74,25	74,55	74,82	75,04	75,24	75,42	
	Q [m³/h]	1.510,00	1.860,00	2.200,00	2.550,00	2.890,00	3.230,00	3.580,00	3.920,00	4.260,00	4.600,00	4.950,00	5.290,00	5.630,00	5.980,00	45 dB
	Δp [Pa]	21,67	16,44	13,51	11,82	10,61	9,74	9,15	8,64	8,24	7,91	7,67	7,44	7,24	7,10	
	Q [m³/h]	1.260,00	1.550,00	1.830,00	2.120,00	2.400,00	2.690,00	2.980,00	3.260,00	3.550,00	3.830,00	4.120,00	4.400,00	4.690,00	4.970,00	40 dB
	Δp [Pa]	15,09	11,41	9,35	8,17	7,32	6,76	6,34	5,98	5,72	5,49	5,32	5,15	5,03	4,90	
	Q [m³/h]	1.050,00	1.290,00	1.530,00	1.760,00	2.000,00	2.240,00	2.480,00	2.710,00	2.950,00	3.190,00	3.430,00	3.660,00	3.900,00	4.140,00	35 dB
	Δp [Pa]	10,48	7,91	6,54	5,63	5,08	4,69	4,39	4,13	3,95	3,81	3,68	3,56	3,48	3,40	
	Q [m³/h]	870,00	1.070,00	1.270,00	1.470,00	1.670,00	1.860,00	2.060,00	2.260,00	2.460,00	2.650,00	2.850,00	3.050,00	3.250,00	3.440,00	30 dB
	Δp [Pa]	7,19	5,44	4,50	3,93	3,54	3,23	3,03	2,87	2,75	2,63	2,54	2,47	2,41	2,35	
	Q [m³/h]	730,00	890,00	1.060,00	1.220,00	1.390,00	1.550,00	1.710,00	1.880,00	2.040,00	2.210,00	2.370,00	2.540,00	2.700,00	2.860,00	25 dB
	Δp [Pa]	5,06	3,76	3,14	2,71	2,45	2,24	2,09	1,99	1,89	1,83	1,76	1,72	1,67	1,62	

Dati di selezione

An\Ln [mm]		200	250	300	350	400	450	500	550	600	650	700	750	800	850	
400	Sn [m²]	0,0523	0,0683	0,0842	0,1002	0,1161	0,1321	0,1480	0,1640	0,1799	0,1959	0,2118	0,2278	0,2437	0,2597	
	Sn [%]	68,44	71,01	72,70	73,90	74,80	75,49	76,05	76,50	76,88	77,19	77,46	77,70	77,91	78,09	
	Q [m³/h]	1.700,00	2.090,00	2.470,00	2.850,00	3.240,00	3.620,00	4.000,00	4.380,00	4.770,00	5.150,00	5.530,00	5.910,00	6.290,00	6.670,00	45 dB
	Δp [Pa]	17,21	12,72	10,27	8,79	7,85	7,14	6,62	6,21	5,92	5,66	5,44	5,26	5,10	4,97	
	Q [m³/h]	1.420,00	1.740,00	2.060,00	2.380,00	2.690,00	3.010,00	3.330,00	3.650,00	3.970,00	4.280,00	4.600,00	4.920,00	5.240,00	5.550,00	40 dB
	Δp [Pa]	12,01	8,82	7,14	6,13	5,41	4,94	4,59	4,32	4,10	3,91	3,76	3,64	3,54	3,44	
	Q [m³/h]	1.180,00	1.450,00	1.710,00	1.980,00	2.240,00	2.510,00	2.770,00	3.040,00	3.300,00	3.560,00	3.830,00	4.090,00	4.360,00	4.620,00	35 dB
	Δp [Pa]	8,29	6,12	4,92	4,24	3,75	3,43	3,17	2,99	2,83	2,70	2,61	2,52	2,45	2,38	
	Q [m³/h]	980,00	1.200,00	1.430,00	1.650,00	1.870,00	2.090,00	2.310,00	2.530,00	2.750,00	2.970,00	3.190,00	3.400,00	3.620,00	3.840,00	30 dB
	Δp [Pa]	5,72	4,19	3,44	2,94	2,61	2,38	2,21	2,07	1,97	1,88	1,81	1,74	1,69	1,65	
	Q [m³/h]	820,00	1.000,00	1.190,00	1.370,00	1.550,00	1.740,00	1.920,00	2.100,00	2.280,00	2.470,00	2.650,00	2.830,00	3.020,00	3.200,00	25 dB
	Δp [Pa]	4,00	2,91	2,38	2,03	1,80	1,65	1,52	1,43	1,35	1,30	1,25	1,21	1,18	1,14	
450	Sn [m²]	0,0605	0,0790	0,0974	0,1159	0,1343	0,1528	0,1712	0,1897	0,2081	0,2266	0,2450	0,2635	0,2819	0,3004	
	Sn [%]	70,26	72,89	74,63	75,86	76,78	77,49	78,06	78,52	78,91	79,24	79,52	79,76	79,97	80,15	
	Q [m³/h]	1.900,00	2.320,00	2.740,00	3.160,00	3.580,00	4.010,00	4.430,00	4.850,00	5.270,00	5.690,00	6.110,00	6.530,00	6.950,00	7.360,00	45 dB
	Δp [Pa]	14,52	10,39	8,25	6,97	6,13	5,56	5,11	4,77	4,50	4,28	4,10	3,95	3,83	3,71	
	Q [m³/h]	1.580,00	1.930,00	2.280,00	2.630,00	2.980,00	3.330,00	3.680,00	4.030,00	4.380,00	4.730,00	5.080,00	5.430,00	5.780,00	6.130,00	40 dB
	Δp [Pa]	10,04	7,19	5,71	4,83	4,24	3,83	3,53	3,29	3,11	2,96	2,84	2,73	2,65	2,57	
	Q [m³/h]	1.310,00	1.610,00	1.900,00	2.190,00	2.480,00	2.770,00	3.060,00	3.350,00	3.650,00	3.940,00	4.230,00	4.520,00	4.810,00	5.100,00	35 dB
	Δp [Pa]	6,90	5,00	3,97	3,35	2,94	2,65	2,44	2,28	2,16	2,05	1,97	1,89	1,83	1,78	
	Q [m³/h]	1.090,00	1.340,00	1.580,00	1.820,00	2.070,00	2.310,00	2.550,00	2.790,00	3.030,00	3.280,00	3.520,00	3.760,00	4.000,00	4.240,00	30 dB
	Δp [Pa]	4,78	3,46	2,74	2,31	2,05	1,84	1,69	1,58	1,49	1,42	1,36	1,31	1,27	1,23	
	Q [m³/h]	910,00	1.110,00	1.320,00	1.520,00	1.720,00	1.920,00	2.120,00	2.320,00	2.520,00	2.730,00	2.930,00	3.130,00	3.330,00	3.530,00	25 dB
	Δp [Pa]	3,33	2,38	1,91	1,61	1,41	1,27	1,17	1,09	1,03	0,99	0,94	0,91	0,88	0,85	
500	Sn [m²]	0,0687	0,0897	0,1106	0,1316	0,1525	0,1735	0,1944	0,2154	0,2363	0,2573	0,2782	0,2992	0,3201	0,3411	
	Sn [%]	71,70	74,39	76,16	77,42	78,36	79,09	79,67	80,14	80,53	80,87	81,15	81,40	81,61	81,80	
	Q [m³/h]	2.090,00	2.550,00	3.010,00	3.470,00	3.930,00	4.390,00	4.850,00	5.310,00	5.760,00	6.220,00	6.680,00	7.140,00	7.590,00	8.050,00	45 dB
	Δp [Pa]	12,54	8,81	6,90	5,76	5,02	4,49	4,11	3,81	3,57	3,38	3,23	3,10	2,99	2,89	
	Q [m³/h]	1.740,00	2.120,00	2.510,00	2.890,00	3.270,00	3.650,00	4.030,00	4.410,00	4.800,00	5.180,00	5.560,00	5.940,00	6.320,00	6.700,00	40 dB
	Δp [Pa]	8,69	6,09	4,80	4,00	3,47	3,11	2,84	2,63	2,48	2,35	2,24	2,15	2,07	2,01	
	Q [m³/h]	1.450,00	1.770,00	2.080,00	2.400,00	2.720,00	3.040,00	3.360,00	3.670,00	3.990,00	4.310,00	4.620,00	4.940,00	5.260,00	5.570,00	35 dB
	Δp [Pa]	6,04	4,24	3,29	2,76	2,40	2,15	1,97	1,82	1,71	1,63	1,55	1,49	1,43	1,39	
	Q [m³/h]	1.200,00	1.470,00	1.740,00	2.000,00	2.260,00	2.530,00	2.790,00	3.060,00	3.320,00	3.580,00	3.850,00	4.110,00	4.370,00	4.640,00	30 dB
	Δp [Pa]	4,13	2,93	2,30	1,91	1,66	1,49	1,36	1,27	1,19	1,12	1,07	1,03	0,99	0,96	
	Q [m³/h]	1.000,00	1.220,00	1.440,00	1.660,00	1.880,00	2.100,00	2.320,00	2.540,00	2.760,00	2.980,00	3.200,00	3.420,00	3.640,00	3.860,00	25 dB
	Δp [Pa]	2,87	2,02	1,58	1,32	1,15	1,03	0,94	0,87	0,82	0,78	0,74	0,71	0,69	0,67	
550	Sn [m²]	0,0769	0,1004	0,1238	0,1473	0,1707	0,1942	0,2176	0,2411	0,2645	0,2880	0,3114	0,3349	0,3583	0,3818	
	Sn [%]	72,88	75,61	77,42	78,69	79,65	80,39	80,98	81,46	81,86	82,20	82,49	82,74	82,96	83,15	
	Q [m³/h]	2.280,00	2.780,00	3.280,00	3.780,00	4.270,00	4.770,00	5.270,00	5.760,00	6.260,00	6.750,00	7.250,00	7.740,00	8.240,00	8.730,00	45 dB
	Δp [Pa]	11,11	7,68	5,94	4,91	4,22	3,75	3,41	3,14	2,94	2,77	2,64	2,52	2,42	2,34	
	Q [m³/h]	1.900,00	2.310,00	2.730,00	3.140,00	3.560,00	3.970,00	4.380,00	4.790,00	5.210,00	5.620,00	6.030,00	6.440,00	6.850,00	7.260,00	40 dB
	Δp [Pa]	7,71	5,30	4,11	3,39	2,93	2,60	2,36	2,17	2,04	1,92	1,82	1,74	1,67	1,62	
	Q [m³/h]	1.580,00	1.920,00	2.270,00	2.620,00	2.960,00	3.300,00	3.650,00	3.990,00	4.330,00	4.670,00	5.020,00	5.360,00	5.700,00	6.040,00	35 dB
	Δp [Pa]	5,33	3,66	2,84	2,36	2,03	1,80	1,64	1,51	1,41	1,33	1,26	1,21	1,16	1,12	
	Q [m³/h]	1.310,00	1.600,00	1.890,00	2.180,00	2.460,00	2.750,00	3.030,00	3.320,00	3.600,00	3.890,00	4.170,00	4.460,00	4.740,00	5.030,00	30 dB
	Δp [Pa]	3,67	2,54	1,97	1,63	1,40	1,25	1,13	1,04	0,97	0,92	0,87	0,84	0,80	0,78	
	Q [m³/h]	1.090,00	1.330,00	1.570,00	1.810,00	2.050,00	2.290,00	2.520,00	2.760,00	3.000,00	3.240,00	3.470,00	3.710,00	3.950,00	4.180,00	25 dB
	Δp [Pa]	2,54	1,76	1,36	1,13	0,97	0,87	0,78	0,72	0,68	0,64	0,60	0,58	0,56	0,54	

An\Ln [mm]		200	250	300	350	400	450	500	550	600	650	700	750	800	850	
600	Sn [m²]	0,0851	0,1111	0,1370	0,1630	0,1889	0,2149	0,2408	0,2668	0,2927	0,3187	0,3446	0,3706	0,3965	0,4225	
	Sn [%]	73,86	76,63	78,46	79,75	80,72	81,47	82,07	82,56	82,96	83,30	83,60	83,85	84,07	84,27	
	Q [m³/h]	2.470,00	3.010,00	3.550,00	4.080,00	4.620,00	5.150,00	5.680,00	6.220,00	6.750,00	7.280,00	7.810,00	8.340,00	8.870,00	9.410,00	45 dB
	Δp [Pa]	10,03	6,84	5,23	4,26	3,65	3,22	2,90	2,67	2,48	2,33	2,20	2,10	2,01	1,94	
	Q [m³/h]	2.050,00	2.500,00	2.950,00	3.400,00	3.840,00	4.290,00	4.730,00	5.170,00	5.620,00	6.060,00	6.500,00	6.940,00	7.380,00	7.830,00	40 dB
	Δp [Pa]	6,91	4,72	3,61	2,96	2,52	2,23	2,01	1,84	1,72	1,61	1,53	1,45	1,39	1,34	
	Q [m³/h]	1.710,00	2.080,00	2.460,00	2.830,00	3.200,00	3.570,00	3.940,00	4.300,00	4.670,00	5.040,00	5.410,00	5.780,00	6.140,00	6.510,00	35 dB
	Δp [Pa]	4,81	3,26	2,51	2,05	1,75	1,55	1,40	1,27	1,19	1,11	1,06	1,01	0,96	0,93	
	Q [m³/h]	1.420,00	1.730,00	2.040,00	2.350,00	2.660,00	2.970,00	3.270,00	3.580,00	3.890,00	4.190,00	4.500,00	4.810,00	5.110,00	5.420,00	30 dB
	Δp [Pa]	3,32	2,26	1,73	1,41	1,21	1,07	0,96	0,88	0,82	0,77	0,73	0,70	0,67	0,64	
	Q [m³/h]	1.180,00	1.440,00	1.700,00	1.960,00	2.210,00	2.470,00	2.720,00	2.980,00	3.230,00	3.490,00	3.740,00	4.000,00	4.250,00	4.510,00	25 dB
	Δp [Pa]	2,29	1,56	1,20	0,98	0,84	0,74	0,66	0,61	0,57	0,53	0,50	0,48	0,46	0,45	
650	Sn [m²]	0,0933	0,1218	0,1502	0,1787	0,2071	0,2356	0,2640	0,2925	0,3209	0,3494	0,3778	0,4063	0,4347	0,4632	
	Sn [%]	74,69	77,49	79,34	80,65	81,63	82,38	82,99	83,48	83,89	84,24	84,53	84,79	85,02	85,21	
	Q [m³/h]	2.660,00	3.240,00	3.810,00	4.390,00	4.960,00	5.530,00	6.100,00	6.670,00	7.240,00	7.810,00	8.380,00	8.940,00	9.510,00	10.080,00	45 dB
	Δp [Pa]	9,20	6,19	4,66	3,79	3,21	2,81	2,52	2,30	2,13	2,00	1,89	1,79	1,71	1,64	
	Q [m³/h]	2.210,00	2.690,00	3.170,00	3.650,00	4.130,00	4.600,00	5.080,00	5.550,00	6.020,00	6.500,00	6.970,00	7.440,00	7.910,00	8.380,00	40 dB
	Δp [Pa]	6,35	4,27	3,23	2,62	2,23	1,95	1,75	1,60	1,48	1,38	1,30	1,24	1,18	1,14	
	Q [m³/h]	1.840,00	2.240,00	2.640,00	3.040,00	3.430,00	3.830,00	4.220,00	4.620,00	5.010,00	5.400,00	5.800,00	6.190,00	6.580,00	6.980,00	35 dB
	Δp [Pa]	4,40	2,96	2,24	1,82	1,54	1,35	1,21	1,11	1,02	0,95	0,90	0,86	0,82	0,79	
	Q [m³/h]	1.530,00	1.870,00	2.200,00	2.530,00	2.860,00	3.190,00	3.510,00	3.840,00	4.170,00	4.500,00	4.820,00	5.150,00	5.480,00	5.800,00	30 dB
	Δp [Pa]	3,04	2,06	1,55	1,26	1,07	0,94	0,84	0,76	0,71	0,66	0,62	0,59	0,57	0,54	
	Q [m³/h]	1.280,00	1.550,00	1.830,00	2.100,00	2.380,00	2.650,00	2.920,00	3.200,00	3.470,00	3.740,00	4.010,00	4.290,00	4.560,00	4.830,00	25 dB
	Δp [Pa]	2,13	1,42	1,07	0,87	0,74	0,65	0,58	0,53	0,49	0,46	0,43	0,41	0,39	0,38	
700	Sn [m²]	0,1015	0,1325	0,1634	0,1944	0,2253	0,2563	0,2872	0,3182	0,3491	0,3801	0,4110	0,4420	0,4729	0,5039	
	Sn [%]	75,40	78,23	80,09	81,41	82,40	83,17	83,78	84,27	84,69	85,04	85,34	85,60	85,82	86,02	
	Q [m³/h]	2.850,00	3.470,00	4.080,00	4.690,00	5.300,00	5.910,00	6.520,00	7.120,00	7.730,00	8.330,00	8.940,00	9.540,00	10.140,00	10.750,00	45 dB
	Δp [Pa]	8,54	5,68	4,24	3,40	2,87	2,50	2,23	2,03	1,87	1,74	1,64	1,55	1,48	1,42	
	Q [m³/h]	2.370,00	2.880,00	3.400,00	3.900,00	4.410,00	4.920,00	5.420,00	5.930,00	6.430,00	6.930,00	7.430,00	7.940,00	8.440,00	8.940,00	40 dB
	Δp [Pa]	5,90	3,91	2,94	2,35	1,99	1,73	1,54	1,41	1,29	1,20	1,13	1,07	1,02	0,98	
	Q [m³/h]	1.970,00	2.400,00	2.830,00	3.250,00	3.670,00	4.090,00	4.510,00	4.930,00	5.350,00	5.770,00	6.190,00	6.600,00	7.020,00	7.440,00	35 dB
	Δp [Pa]	4,08	2,72	2,04	1,63	1,37	1,20	1,07	0,97	0,90	0,84	0,79	0,74	0,71	0,68	
	Q [m³/h]	1.640,00	2.000,00	2.350,00	2.700,00	3.050,00	3.400,00	3.750,00	4.100,00	4.450,00	4.800,00	5.150,00	5.490,00	5.840,00	6.190,00	30 dB
	Δp [Pa]	2,83	1,89	1,41	1,13	0,95	0,83	0,74	0,67	0,62	0,58	0,54	0,51	0,49	0,47	
	Q [m³/h]	1.370,00	1.660,00	1.960,00	2.250,00	2.540,00	2.830,00	3.120,00	3.410,00	3.700,00	3.990,00	4.280,00	4.570,00	4.860,00	5.150,00	25 dB
	Δp [Pa]	1,97	1,30	0,98	0,78	0,66	0,57	0,51	0,46	0,43	0,40	0,38	0,36	0,34	0,33	
750	Sn [m²]	0,1097	0,1432	0,1766	0,2101	0,2435	0,2770	0,3104	0,3439	0,3773	0,4108	0,4442	0,4777	0,5111	0,5446	
	Sn [%]	76,01	78,86	80,74	82,08	83,07	83,84	84,46	84,96	85,38	85,73	86,03	86,29	86,52	86,72	
	Q [m³/h]	3.040,00	3.700,00	4.350,00	5.000,00	5.640,00	6.290,00	6.930,00	7.570,00	8.210,00	8.850,00	9.490,00	10.130,00	10.770,00	11.410,00	45 dB
	Δp [Pa]	8,00	5,26	3,90	3,11	2,59	2,25	2,00	1,81	1,66	1,54	1,44	1,36	1,30	1,24	
	Q [m³/h]	2.530,00	3.080,00	3.620,00	4.160,00	4.700,00	5.230,00	5.770,00	6.300,00	6.830,00	7.370,00	7.900,00	8.430,00	8.960,00	9.490,00	40 dB
	Δp [Pa]	5,54	3,65	2,70	2,15	1,80	1,56	1,38	1,25	1,15	1,07	1,00	0,94	0,90	0,86	
	Q [m³/h]	2.100,00	2.560,00	3.010,00	3.460,00	3.910,00	4.350,00	4.800,00	5.240,00	5.690,00	6.130,00	6.570,00	7.010,00	7.460,00	7.900,00	35 dB
	Δp [Pa]	3,82	2,52	1,86	1,49	1,25	1,08	0,96	0,87	0,80	0,74	0,69	0,65	0,62	0,59	
	Q [m³/h]	1.750,00	2.130,00	2.500,00	2.880,00	3.250,00	3.620,00	3.990,00	4.360,00	4.730,00	5.100,00	5.470,00	5.840,00	6.200,00	6.570,00	30 dB
	Δp [Pa]	2,65	1,74	1,29	1,03	0,86	0,75	0,66	0,60	0,55	0,51	0,48	0,45	0,43	0,41	
	Q [m³/h]	1.460,00	1.770,00	2.080,00	2.400,00	2.700,00	3.010,00	3.320,00	3.630,00	3.940,00	4.240,00	4.550,00	4.860,00	5.160,00	5.470,00	25 dB
	Δp [Pa]	1,84	1,20	0,89	0,72	0,59	0,52	0,46	0,42	0,38	0,35	0,33	0,31	0,30	0,29	

Dati di selezione

An\Ln [mm]		200	250	300	350	400	450	500	550	600	650	700	750	800	850	
800	Sn [m²]	0,1179	0,1539	0,1898	0,2258	0,2617	0,2977	0,3336	0,3696	0,4055	0,4415	0,4774	0,5134	0,5493	0,5853	
	Sn [%]	76,55	79,42	81,31	82,66	83,66	84,44	85,05	85,56	85,98	86,34	86,64	86,90	87,13	87,34	
	Q [m³/h]	3.230,00	3.920,00	4.610,00	5.300,00	5.980,00	6.660,00	7.340,00	8.020,00	8.700,00	9.380,00	10.050,00	10.730,00	11.400,00	12.070,00	45 dB
	Δp [Pa]	7,55	4,90	3,60	2,86	2,37	2,04	1,81	1,63	1,49	1,38	1,29	1,22	1,15	1,10	
	Q [m³/h]	2.690,00	3.270,00	3.840,00	4.410,00	4.980,00	5.540,00	6.110,00	6.670,00	7.240,00	7.800,00	8.360,00	8.920,00	9.480,00	10.040,00	40 dB
	Δp [Pa]	5,23	3,41	2,50	1,98	1,65	1,41	1,25	1,13	1,03	0,96	0,89	0,84	0,80	0,76	
	Q [m³/h]	2.240,00	2.720,00	3.190,00	3.670,00	4.140,00	4.610,00	5.080,00	5.550,00	6.020,00	6.490,00	6.960,00	7.420,00	7.890,00	8.360,00	35 dB
	Δp [Pa]	3,63	2,36	1,72	1,37	1,14	0,98	0,87	0,78	0,71	0,66	0,62	0,58	0,55	0,53	
	Q [m³/h]	1.860,00	2.260,00	2.660,00	3.050,00	3.450,00	3.840,00	4.230,00	4.620,00	5.010,00	5.400,00	5.790,00	6.180,00	6.560,00	6.950,00	30 dB
	Δp [Pa]	2,50	1,63	1,20	0,95	0,79	0,68	0,60	0,54	0,49	0,46	0,43	0,40	0,38	0,36	
	Q [m³/h]	1.550,00	1.880,00	2.210,00	2.540,00	2.870,00	3.190,00	3.520,00	3.840,00	4.170,00	4.490,00	4.820,00	5.140,00	5.460,00	5.780,00	25 dB
	Δp [Pa]	1,74	1,13	0,83	0,66	0,55	0,47	0,42	0,37	0,34	0,32	0,30	0,28	0,26	0,25	
850	Sn [m²]	0,1261	0,1646	0,2030	0,2415	0,2799	0,3184	0,3568	0,3953	0,4337	0,4722	0,5106	0,5491	0,5875	0,6260	
	Sn [%]	77,02	79,91	81,82	83,17	84,18	84,96	85,58	86,09	86,51	86,87	87,18	87,44	87,67	87,88	
	Q [m³/h]	3.420,00	4.150,00	4.880,00	5.600,00	6.320,00	7.040,00	7.760,00	8.470,00	9.180,00	9.890,00	10.600,00	11.310,00	12.020,00	12.730,00	45 dB
	Δp [Pa]	7,17	4,62	3,37	2,65	2,19	1,88	1,66	1,48	1,35	1,25	1,16	1,09	1,03	0,98	
	Q [m³/h]	2.850,00	3.460,00	4.060,00	4.660,00	5.260,00	5.860,00	6.450,00	7.050,00	7.640,00	8.230,00	8.820,00	9.410,00	10.000,00	10.590,00	40 dB
	Δp [Pa]	4,98	3,21	2,33	1,83	1,52	1,30	1,14	1,03	0,94	0,86	0,81	0,76	0,72	0,68	
	Q [m³/h]	2.370,00	2.880,00	3.380,00	3.880,00	4.380,00	4.870,00	5.370,00	5.860,00	6.360,00	6.850,00	7.340,00	7.830,00	8.320,00	8.810,00	35 dB
	Δp [Pa]	3,44	2,22	1,62	1,27	1,05	0,90	0,79	0,71	0,65	0,60	0,56	0,52	0,50	0,47	
	Q [m³/h]	1.970,00	2.390,00	2.810,00	3.230,00	3.640,00	4.060,00	4.470,00	4.880,00	5.290,00	5.700,00	6.110,00	6.520,00	6.920,00	7.330,00	30 dB
	Δp [Pa]	2,38	1,53	1,12	0,88	0,73	0,62	0,55	0,49	0,45	0,41	0,39	0,36	0,34	0,33	
	Q [m³/h]	1.640,00	1.990,00	2.340,00	2.690,00	3.030,00	3.370,00	3.720,00	4.060,00	4.400,00	4.740,00	5.080,00	5.420,00	5.760,00	6.100,00	25 dB
	Δp [Pa]	1,65	1,06	0,77	0,61	0,50	0,43	0,38	0,34	0,31	0,29	0,27	0,25	0,24	0,23	
900	Sn [m²]	0,1343	0,1753	0,2162	0,2572	0,2981	0,3391	0,3800	0,4210	0,4619	0,5029	0,5438	0,5848	0,6257	0,6667	
	Sn [%]	77,44	80,35	82,26	83,62	84,64	85,42	86,05	86,56	86,98	87,34	87,65	87,92	88,15	88,35	
	Q [m³/h]	3.610,00	4.380,00	5.150,00	5.910,00	6.660,00	7.420,00	8.170,00	8.920,00	9.670,00	10.410,00	11.160,00	11.900,00	12.650,00	13.390,00	45 dB
	Δp [Pa]	6,85	4,38	3,17	2,48	2,04	1,74	1,53	1,36	1,24	1,14	1,06	0,99	0,94	0,89	
	Q [m³/h]	3.000,00	3.650,00	4.280,00	4.910,00	5.540,00	6.170,00	6.800,00	7.420,00	8.040,00	8.660,00	9.280,00	9.900,00	10.520,00	11.140,00	40 dB
	Δp [Pa]	4,73	3,04	2,19	1,71	1,41	1,20	1,06	0,94	0,86	0,79	0,73	0,69	0,65	0,62	
	Q [m³/h]	2.500,00	3.030,00	3.560,00	4.090,00	4.610,00	5.130,00	5.650,00	6.170,00	6.690,00	7.210,00	7.720,00	8.240,00	8.750,00	9.270,00	35 dB
	Δp [Pa]	3,29	2,09	1,52	1,19	0,98	0,83	0,73	0,65	0,59	0,55	0,51	0,48	0,45	0,43	
	Q [m³/h]	2.080,00	2.520,00	2.960,00	3.400,00	3.840,00	4.270,00	4.700,00	5.140,00	5.570,00	6.000,00	6.430,00	6.850,00	7.280,00	7.710,00	30 dB
	Δp [Pa]	2,27	1,45	1,05	0,82	0,68	0,58	0,50	0,45	0,41	0,38	0,35	0,33	0,31	0,30	
	Q [m³/h]	1.730,00	2.100,00	2.470,00	2.830,00	3.190,00	3.550,00	3.910,00	4.270,00	4.630,00	4.990,00	5.350,00	5.700,00	6.060,00	6.420,00	25 dB
	Δp [Pa]	1,57	1,01	0,73	0,57	0,47	0,40	0,35	0,31	0,28	0,26	0,24	0,23	0,22	0,20	
950	Sn [m²]	0,1425	0,1860	0,2294	0,2729	0,3163	0,3598	0,4032	0,4467	0,4901	0,5336	0,5770	0,6205	0,6639	0,7074	
	Sn [%]	77,82	80,74	82,66	84,03	85,05	85,84	86,46	86,98	87,41	87,77	88,08	88,34	88,58	88,78	
	Q [m³/h]	3.800,00	4.610,00	5.410,00	6.210,00	7.000,00	7.790,00	8.580,00	9.360,00	10.150,00	10.930,00	11.710,00	12.490,00	13.270,00	14.050,00	45 dB
	Δp [Pa]	6,58	4,17	3,00	2,33	1,91	1,62	1,42	1,26	1,14	1,05	0,97	0,91	0,86	0,81	
	Q [m³/h]	3.160,00	3.840,00	4.500,00	5.170,00	5.830,00	6.480,00	7.140,00	7.790,00	8.440,00	9.090,00	9.740,00	10.390,00	11.040,00	11.690,00	40 dB
	Δp [Pa]	4,55	2,89	2,07	1,62	1,32	1,12	0,98	0,87	0,79	0,73	0,67	0,63	0,59	0,56	
	Q [m³/h]	2.630,00	3.190,00	3.750,00	4.300,00	4.850,00	5.390,00	5.940,00	6.480,00	7.020,00	7.560,00	8.100,00	8.640,00	9.180,00	9.720,00	35 dB
	Δp [Pa]	3,15	2,00	1,44	1,12	0,92	0,78	0,68	0,60	0,55	0,50	0,47	0,43	0,41	0,39	
	Q [m³/h]	2.190,00	2.660,00	3.120,00	3.580,00	4.030,00	4.490,00	4.940,00	5.390,00	5.840,00	6.290,00	6.740,00	7.190,00	7.640,00	8.090,00	30 dB
	Δp [Pa]	2,18	1,39	1,00	0,78	0,63	0,54	0,47	0,42	0,38	0,35	0,32	0,30	0,28	0,27	
	Q [m³/h]	1.820,00	2.210,00	2.590,00	2.980,00	3.360,00	3.730,00	4.110,00	4.490,00	4.860,00	5.240,00	5.610,00	5.980,00	6.360,00	6.730,00	25 dB
	Δp [Pa]	1,51	0,96	0,69	0,54	0,44	0,37	0,32	0,29	0,26	0,24	0,22	0,21	0,20	0,19	

An\Ln [mm]		200	250	300	350	400	450	500	550	600	650	700	750	800	850	
1000	Sn [m²]	0,1507	0,1967	0,2426	0,2886	0,3345	0,3805	0,4264	0,4724	0,5183	0,5643	0,6102	0,6562	0,7021	0,7481	
	Sn [%]	78,16	81,09	83,02	84,39	85,42	86,21	86,84	87,36	87,79	88,15	88,46	88,73	88,96	89,17	
	Q [m³/h]	3.990,00	4.840,00	5.680,00	6.510,00	7.340,00	8.170,00	8.990,00	9.810,00	10.630,00	11.440,00	12.260,00	13.070,00	13.890,00	14.700,00	45 dB
	Δp [Pa]	6,34	3,99	2,85	2,20	1,80	1,52	1,32	1,17	1,06	0,97	0,90	0,84	0,79	0,74	
	Q [m³/h]	3.320,00	4.030,00	4.720,00	5.420,00	6.110,00	6.790,00	7.480,00	8.160,00	8.840,00	9.520,00	10.200,00	10.880,00	11.550,00	12.230,00	40 dB
	Δp [Pa]	4,39	2,77	1,97	1,53	1,25	1,05	0,92	0,81	0,73	0,67	0,62	0,58	0,54	0,52	
	Q [m³/h]	2.760,00	3.350,00	3.930,00	4.510,00	5.080,00	5.650,00	6.220,00	6.790,00	7.360,00	7.920,00	8.490,00	9.050,00	9.610,00	10.170,00	35 dB
	Δp [Pa]	3,03	1,91	1,37	1,06	0,86	0,73	0,63	0,56	0,51	0,46	0,43	0,40	0,38	0,36	
	Q [m³/h]	2.300,00	2.790,00	3.270,00	3.750,00	4.230,00	4.700,00	5.180,00	5.650,00	6.120,00	6.590,00	7.060,00	7.530,00	8.000,00	8.460,00	30 dB
	Δp [Pa]	2,11	1,33	0,95	0,73	0,60	0,50	0,44	0,39	0,35	0,32	0,30	0,28	0,26	0,25	
	Q [m³/h]	1.910,00	2.320,00	2.720,00	3.120,00	3.520,00	3.910,00	4.310,00	4.700,00	5.090,00	5.480,00	5.870,00	6.260,00	6.650,00	7.040,00	25 dB
	Δp [Pa]	1,45	0,92	0,65	0,51	0,41	0,35	0,30	0,27	0,24	0,22	0,21	0,19	0,18	0,17	

An\Ln [mm]		900	950	1000	1050	1100	1150	1200	1250	1300	1350	1400	1450	1500	
200	Sn [m²]	0,1028	0,1088	0,1147	0,1207	0,1266	0,1326	0,1385	0,1445	0,1504	0,1564	0,1623	0,1683	0,1742	
	Sn [%]	59,28	59,39	59,49	59,58	59,66	59,73	59,80	59,86	59,92	59,97	60,02	60,07	60,11	
	Q [m³/h]	4.070,00	4.290,00	4.510,00	4.730,00	4.960,00	5.180,00	5.400,00	5.630,00	5.850,00	6.070,00	6.300,00	6.520,00	6.740,00	45 dB
	Δp [Pa]	45,38	44,89	44,44	44,04	43,86	43,53	43,23	43,10	42,84	42,60	42,52	42,31	42,11	
	Q [m³/h]	3.380,00	3.570,00	3.750,00	3.940,00	4.120,00	4.310,00	4.500,00	4.680,00	4.870,00	5.050,00	5.240,00	5.420,00	5.610,00	40 dB
	Δp [Pa]	31,30	31,08	30,73	30,56	30,26	30,14	30,02	29,78	29,69	29,49	29,41	29,23	29,17	
	Q [m³/h]	2.810,00	2.970,00	3.120,00	3.280,00	3.430,00	3.590,00	3.740,00	3.900,00	4.050,00	4.200,00	4.360,00	4.510,00	4.670,00	35 dB
	Δp [Pa]	21,63	21,51	21,27	21,18	20,98	20,91	20,73	20,68	20,53	20,40	20,36	20,24	20,22	
	Q [m³/h]	2.340,00	2.470,00	2.600,00	2.730,00	2.860,00	2.980,00	3.110,00	3.240,00	3.370,00	3.500,00	3.630,00	3.760,00	3.880,00	30 dB
	Δp [Pa]	15,00	14,88	14,77	14,67	14,58	14,41	14,34	14,27	14,22	14,16	14,11	14,07	13,95	
	Q [m³/h]	1.950,00	2.060,00	2.160,00	2.270,00	2.380,00	2.480,00	2.590,00	2.700,00	2.800,00	2.910,00	3.020,00	3.120,00	3.230,00	25 dB
	Δp [Pa]	10,42	10,35	10,19	10,14	10,10	9,98	9,94	9,91	9,81	9,79	9,77	9,69	9,67	
250	Sn [m²]	0,1460	0,1545	0,1629	0,1714	0,1798	0,1883	0,1967	0,2052	0,2136	0,2221	0,2305	0,2390	0,2474	
	Sn [%]	66,94	67,06	67,17	67,27	67,36	67,45	67,52	67,59	67,66	67,72	67,77	67,82	67,87	
	Q [m³/h]	4.820,00	5.090,00	5.350,00	5.620,00	5.880,00	6.140,00	6.410,00	6.670,00	6.930,00	7.200,00	7.460,00	7.720,00	7.990,00	45 dB
	Δp [Pa]	19,51	19,32	19,07	18,92	18,72	18,54	18,44	18,28	18,14	18,06	17,94	17,83	17,77	
	Q [m³/h]	4.010,00	4.230,00	4.450,00	4.670,00	4.890,00	5.110,00	5.330,00	5.550,00	5.770,00	5.990,00	6.210,00	6.430,00	6.650,00	40 dB
	Δp [Pa]	13,51	13,34	13,20	13,07	12,95	12,84	12,75	12,66	12,58	12,50	12,43	12,37	12,31	
	Q [m³/h]	3.340,00	3.520,00	3.700,00	3.890,00	4.070,00	4.250,00	4.430,00	4.620,00	4.800,00	4.980,00	5.160,00	5.350,00	5.530,00	35 dB
	Δp [Pa]	9,37	9,24	9,12	9,07	8,97	8,88	8,81	8,77	8,70	8,64	8,58	8,56	8,51	
	Q [m³/h]	2.780,00	2.930,00	3.080,00	3.230,00	3.390,00	3.540,00	3.690,00	3.840,00	3.990,00	4.150,00	4.300,00	4.450,00	4.600,00	30 dB
	Δp [Pa]	6,49	6,40	6,32	6,25	6,22	6,16	6,11	6,06	6,01	6,00	5,96	5,93	5,89	
	Q [m³/h]	2.310,00	2.440,00	2.570,00	2.690,00	2.820,00	2.940,00	3.070,00	3.200,00	3.320,00	3.450,00	3.580,00	3.700,00	3.830,00	25 dB
	Δp [Pa]	4,48	4,44	4,40	4,34	4,31	4,25	4,23	4,21	4,16	4,15	4,13	4,10	4,08	
300	Sn [m²]	0,1892	0,2002	0,2111	0,2221	0,2330	0,2440	0,2549	0,2659	0,2768	0,2878	0,2987	0,3097	0,3206	
	Sn [%]	71,99	72,12	72,24	72,35	72,45	72,54	72,62	72,69	72,76	72,83	72,89	72,94	72,99	
	Q [m³/h]	5.580,00	5.880,00	6.180,00	6.490,00	6.790,00	7.090,00	7.400,00	7.700,00	8.010,00	8.310,00	8.610,00	8.920,00	9.220,00	45 dB
	Δp [Pa]	10,88	10,70	10,54	10,42	10,29	10,18	10,10	10,00	9,93	9,85	9,77	9,72	9,65	
	Q [m³/h]	4.640,00	4.890,00	5.140,00	5.400,00	5.650,00	5.900,00	6.160,00	6.410,00	6.660,00	6.910,00	7.170,00	7.420,00	7.670,00	40 dB
	Δp [Pa]	7,52	7,40	7,29	7,22	7,13	7,05	7,00	6,93	6,87	6,81	6,77	6,72	6,68	
	Q [m³/h]	3.860,00	4.070,00	4.280,00	4.490,00	4.700,00	4.910,00	5.120,00	5.330,00	5.540,00	5.750,00	5.960,00	6.170,00	6.380,00	35 dB
	Δp [Pa]	5,21	5,12	5,05	4,99	4,93	4,88	4,83	4,79	4,75	4,71	4,68	4,65	4,62	
	Q [m³/h]	3.210,00	3.390,00	3.560,00	3.740,00	3.910,00	4.090,00	4.260,00	4.440,00	4.610,00	4.790,00	4.960,00	5.140,00	5.310,00	30 dB
	Δp [Pa]	3,60	3,56	3,50	3,46	3,41	3,39	3,35	3,32	3,29	3,27	3,24	3,23	3,20	
	Q [m³/h]	2.670,00	2.820,00	2.960,00	3.110,00	3.250,00	3.400,00	3.550,00	3.690,00	3.840,00	3.980,00	4.130,00	4.270,00	4.420,00	25 dB
	Δp [Pa]	2,49	2,46	2,42	2,39	2,36	2,34	2,32	2,30	2,28	2,26	2,25	2,23	2,22	

Dati di selezione

An\Ln [mm]		900	950	1000	1050	1100	1150	1200	1250	1300	1350	1400	1450	1500	
350	Sn [m²]	0,2324	0,2459	0,2593	0,2728	0,2862	0,2997	0,3131	0,3266	0,3400	0,3535	0,3669	0,3804	0,3938	
	Sn [%]	75,57	75,71	75,84	75,95	76,05	76,15	76,23	76,31	76,38	76,45	76,51	76,57	76,63	
	Q [m³/h]	6.320,00	6.660,00	7.010,00	7.350,00	7.690,00	8.030,00	8.380,00	8.720,00	9.060,00	9.410,00	9.750,00	10.090,00	10.430,00	45 dB
	Δp [Pa]	6,95	6,82	6,72	6,61	6,52	6,43	6,37	6,30	6,23	6,19	6,13	6,08	6,03	
	Q [m³/h]	5.260,00	5.540,00	5.830,00	6.110,00	6.400,00	6.680,00	6.970,00	7.250,00	7.540,00	7.830,00	8.110,00	8.400,00	8.680,00	40 dB
	Δp [Pa]	4,81	4,72	4,65	4,57	4,51	4,45	4,41	4,35	4,32	4,28	4,24	4,21	4,18	
	Q [m³/h]	4.370,00	4.610,00	4.850,00	5.090,00	5.320,00	5.560,00	5.800,00	6.040,00	6.270,00	6.510,00	6.750,00	6.990,00	7.220,00	35 dB
	Δp [Pa]	3,32	3,27	3,22	3,17	3,12	3,08	3,05	3,02	2,99	2,96	2,94	2,92	2,89	
	Q [m³/h]	3.640,00	3.840,00	4.040,00	4.230,00	4.430,00	4.630,00	4.820,00	5.020,00	5.220,00	5.420,00	5.610,00	5.810,00	6.010,00	30 dB
	Δp [Pa]	2,30	2,27	2,23	2,19	2,16	2,14	2,11	2,09	2,07	2,05	2,03	2,02	2,00	
	Q [m³/h]	3.030,00	3.190,00	3.360,00	3.520,00	3.690,00	3.850,00	4.010,00	4.180,00	4.340,00	4.510,00	4.670,00	4.840,00	5.000,00	25 dB
	Δp [Pa]	1,60	1,56	1,54	1,52	1,50	1,48	1,46	1,45	1,43	1,42	1,41	1,40	1,39	
400	Sn [m²]	0,2756	0,2916	0,3075	0,3235	0,3394	0,3554	0,3713	0,3873	0,4032	0,4192	0,4351	0,4511	0,4670	
	Sn [%]	78,25	78,39	78,52	78,64	78,74	78,84	78,93	79,01	79,09	79,16	79,22	79,28	79,34	
	Q [m³/h]	7.060,00	7.440,00	7.820,00	8.200,00	8.580,00	8.960,00	9.340,00	9.730,00	10.110,00	10.490,00	10.870,00	11.250,00	11.630,00	45 dB
	Δp [Pa]	4,86	4,76	4,67	4,59	4,52	4,45	4,39	4,35	4,30	4,25	4,21	4,17	4,13	
	Q [m³/h]	5.870,00	6.190,00	6.500,00	6.820,00	7.140,00	7.460,00	7.770,00	8.090,00	8.410,00	8.730,00	9.040,00	9.360,00	9.680,00	40 dB
	Δp [Pa]	3,36	3,30	3,23	3,17	3,13	3,08	3,04	3,00	2,97	2,94	2,91	2,89	2,86	
	Q [m³/h]	4.880,00	5.150,00	5.410,00	5.680,00	5.940,00	6.200,00	6.470,00	6.730,00	7.000,00	7.260,00	7.520,00	7.790,00	8.050,00	35 dB
	Δp [Pa]	2,32	2,28	2,24	2,20	2,16	2,13	2,11	2,08	2,06	2,04	2,01	2,00	1,98	
	Q [m³/h]	4.060,00	4.280,00	4.500,00	4.720,00	4.940,00	5.160,00	5.380,00	5.600,00	5.820,00	6.040,00	6.260,00	6.480,00	6.700,00	30 dB
	Δp [Pa]	1,61	1,58	1,55	1,52	1,50	1,48	1,46	1,44	1,42	1,41	1,40	1,38	1,37	
	Q [m³/h]	3.380,00	3.560,00	3.750,00	3.930,00	4.110,00	4.290,00	4.480,00	4.660,00	4.840,00	5.030,00	5.210,00	5.390,00	5.570,00	25 dB
	Δp [Pa]	1,12	1,09	1,07	1,05	1,04	1,02	1,01	1,00	0,98	0,98	0,97	0,96	0,95	
450	Sn [m²]	0,3188	0,3373	0,3557	0,3742	0,3926	0,4111	0,4295	0,4480	0,4664	0,4849	0,5033	0,5218	0,5402	
	Sn [%]	80,32	80,47	80,60	80,72	80,83	80,93	81,02	81,10	81,18	81,25	81,32	81,38	81,44	
	Q [m³/h]	7.780,00	8.200,00	8.620,00	9.040,00	9.460,00	9.880,00	10.300,00	10.720,00	11.140,00	11.560,00	11.980,00	12.400,00	12.820,00	45 dB
	Δp [Pa]	3,61	3,53	3,45	3,39	3,33	3,28	3,23	3,18	3,14	3,11	3,07	3,04	3,01	
	Q [m³/h]	6.480,00	6.830,00	7.170,00	7.520,00	7.870,00	8.220,00	8.570,00	8.920,00	9.270,00	9.620,00	9.970,00	10.310,00	10.660,00	40 dB
	Δp [Pa]	2,50	2,45	2,39	2,34	2,30	2,27	2,23	2,20	2,18	2,15	2,13	2,10	2,08	
	Q [m³/h]	5.390,00	5.680,00	5.970,00	6.260,00	6.550,00	6.840,00	7.130,00	7.420,00	7.710,00	8.000,00	8.290,00	8.580,00	8.870,00	35 dB
	Δp [Pa]	1,73	1,69	1,66	1,62	1,60	1,57	1,55	1,53	1,51	1,49	1,47	1,46	1,44	
	Q [m³/h]	4.480,00	4.720,00	4.970,00	5.210,00	5.450,00	5.690,00	5.930,00	6.170,00	6.410,00	6.660,00	6.900,00	7.140,00	7.380,00	30 dB
	Δp [Pa]	1,20	1,17	1,15	1,13	1,10	1,09	1,07	1,05	1,04	1,03	1,02	1,01	1,00	
	Q [m³/h]	3.730,00	3.930,00	4.130,00	4.330,00	4.530,00	4.730,00	4.940,00	5.140,00	5.340,00	5.540,00	5.740,00	5.940,00	6.140,00	25 dB
	Δp [Pa]	0,83	0,81	0,79	0,78	0,76	0,75	0,74	0,73	0,72	0,71	0,71	0,70	0,69	
500	Sn [m²]	0,3620	0,3830	0,4039	0,4249	0,4458	0,4668	0,4877	0,5087	0,5296	0,5506	0,5715	0,5925	0,6134	
	Sn [%]	81,97	82,12	82,26	82,38	82,49	82,59	82,69	82,77	82,85	82,92	82,99	83,06	83,11	
	Q [m³/h]	8.510,00	8.960,00	9.420,00	9.880,00	10.330,00	10.790,00	11.250,00	11.700,00	12.160,00	12.620,00	13.070,00	13.530,00	13.990,00	45 dB
	Δp [Pa]	2,81	2,74	2,68	2,62	2,57	2,52	2,48	2,44	2,41	2,38	2,35	2,32	2,30	
	Q [m³/h]	7.080,00	7.460,00	7.840,00	8.220,00	8.600,00	8.980,00	9.360,00	9.740,00	10.120,00	10.500,00	10.880,00	11.260,00	11.640,00	40 dB
	Δp [Pa]	1,95	1,90	1,85	1,81	1,78	1,75	1,72	1,69	1,67	1,65	1,63	1,61	1,59	
	Q [m³/h]	5.890,00	6.200,00	6.520,00	6.840,00	7.150,00	7.470,00	7.790,00	8.100,00	8.420,00	8.730,00	9.050,00	9.370,00	9.680,00	35 dB
	Δp [Pa]	1,35	1,31	1,28	1,26	1,23	1,21	1,19	1,17	1,16	1,14	1,13	1,11	1,10	
	Q [m³/h]	4.900,00	5.160,00	5.430,00	5.690,00	5.950,00	6.210,00	6.480,00	6.740,00	7.000,00	7.270,00	7.530,00	7.790,00	8.050,00	30 dB
	Δp [Pa]	0,93	0,91	0,89	0,87	0,85	0,84	0,82	0,81	0,80	0,79	0,78	0,77	0,76	
	Q [m³/h]	4.080,00	4.300,00	4.510,00	4.730,00	4.950,00	5.170,00	5.390,00	5.610,00	5.830,00	6.040,00	6.260,00	6.480,00	6.700,00	25 dB
	Δp [Pa]	0,65	0,63	0,61	0,60	0,59	0,58	0,57	0,56	0,55	0,55	0,54	0,53	0,53	

An\Ln [mm]		900	950	1000	1050	1100	1150	1200	1250	1300	1350	1400	1450	1500	
550	Sn [m²]	0,4052	0,4287	0,4521	0,4756	0,4990	0,5225	0,5459	0,5694	0,5928	0,6163	0,6397	0,6632	0,6866	
	Sn [%]	83,32	83,47	83,61	83,74	83,85	83,95	84,05	84,13	84,21	84,29	84,36	84,42	84,48	
	Q [m³/h]	9.220,00	9.720,00	10.210,00	10.710,00	11.200,00	11.690,00	12.190,00	12.680,00	13.170,00	13.670,00	14.160,00	14.650,00	15.150,00	45 dB
	Δp [Pa]	2,26	2,20	2,15	2,10	2,05	2,01	1,98	1,94	1,91	1,89	1,86	1,84	1,82	
	Q [m³/h]	7.670,00	8.080,00	8.500,00	8.910,00	9.320,00	9.730,00	10.140,00	10.550,00	10.960,00	11.370,00	11.780,00	12.190,00	12.600,00	40 dB
	Δp [Pa]	1,57	1,52	1,49	1,45	1,42	1,39	1,37	1,35	1,32	1,31	1,29	1,27	1,26	
	Q [m³/h]	6.380,00	6.730,00	7.070,00	7.410,00	7.750,00	8.090,00	8.430,00	8.780,00	9.120,00	9.460,00	9.800,00	10.140,00	10.480,00	35 dB
	Δp [Pa]	1,08	1,06	1,03	1,00	0,98	0,96	0,95	0,93	0,92	0,90	0,89	0,88	0,87	
	Q [m³/h]	5.310,00	5.600,00	5.880,00	6.160,00	6.450,00	6.730,00	7.020,00	7.300,00	7.590,00	7.870,00	8.150,00	8.440,00	8.720,00	30 dB
	Δp [Pa]	0,75	0,73	0,71	0,69	0,68	0,67	0,66	0,64	0,64	0,63	0,62	0,61	0,60	
	Q [m³/h]	4.420,00	4.660,00	4.890,00	5.130,00	5.370,00	5.600,00	5.840,00	6.070,00	6.310,00	6.550,00	6.780,00	7.020,00	7.260,00	25 dB
	Δp [Pa]	0,52	0,51	0,49	0,48	0,47	0,46	0,45	0,45	0,44	0,43	0,43	0,42	0,42	
600	Sn [m²]	0,4484	0,4744	0,5003	0,5263	0,5522	0,5782	0,6041	0,6301	0,6560	0,6820	0,7079	0,7339	0,7598	
	Sn [%]	84,44	84,60	84,74	84,86	84,98	85,08	85,18	85,27	85,35	85,42	85,49	85,56	85,62	
	Q [m³/h]	9.940,00	10.470,00	11.000,00	11.530,00	12.060,00	12.590,00	13.120,00	13.650,00	14.180,00	14.710,00	15.240,00	15.770,00	16.300,00	45 dB
	Δp [Pa]	1,88	1,82	1,77	1,72	1,69	1,65	1,62	1,59	1,56	1,54	1,52	1,50	1,48	
	Q [m³/h]	8.270,00	8.710,00	9.150,00	9.590,00	10.030,00	10.470,00	10.910,00	11.350,00	11.790,00	12.230,00	12.680,00	13.120,00	13.560,00	40 dB
	Δp [Pa]	1,30	1,26	1,22	1,19	1,17	1,14	1,12	1,10	1,08	1,06	1,05	1,04	1,02	
	Q [m³/h]	6.880,00	7.240,00	7.610,00	7.980,00	8.350,00	8.710,00	9.080,00	9.450,00	9.810,00	10.180,00	10.550,00	10.910,00	11.280,00	35 dB
	Δp [Pa]	0,90	0,87	0,85	0,83	0,81	0,79	0,77	0,76	0,75	0,74	0,73	0,72	0,71	
	Q [m³/h]	5.720,00	6.030,00	6.330,00	6.640,00	6.940,00	7.250,00	7.550,00	7.860,00	8.160,00	8.470,00	8.770,00	9.080,00	9.380,00	30 dB
	Δp [Pa]	0,62	0,60	0,59	0,57	0,56	0,55	0,54	0,53	0,52	0,51	0,50	0,50	0,49	
	Q [m³/h]	4.760,00	5.010,00	5.270,00	5.520,00	5.780,00	6.030,00	6.280,00	6.540,00	6.790,00	7.050,00	7.300,00	7.550,00	7.810,00	25 dB
	Δp [Pa]	0,43	0,42	0,41	0,40	0,39	0,38	0,37	0,36	0,36	0,35	0,35	0,34	0,34	
650	Sn [m²]	0,4916	0,5201	0,5485	0,5770	0,6054	0,6339	0,6623	0,6908	0,7192	0,7477	0,7761	0,8046	0,8330	
	Sn [%]	85,39	85,55	85,69	85,82	85,93	86,04	86,13	86,22	86,31	86,38	86,45	86,52	86,58	
	Q [m³/h]	10.640,00	11.210,00	11.780,00	12.340,00	12.910,00	13.480,00	14.040,00	14.610,00	15.170,00	15.740,00	16.300,00	16.870,00	17.440,00	45 dB
	Δp [Pa]	1,58	1,53	1,49	1,45	1,41	1,38	1,35	1,33	1,30	1,28	1,26	1,24	1,23	
	Q [m³/h]	8.860,00	9.330,00	9.800,00	10.270,00	10.740,00	11.210,00	11.680,00	12.150,00	12.620,00	13.090,00	13.560,00	14.030,00	14.510,00	40 dB
	Δp [Pa]	1,10	1,06	1,03	1,00	0,98	0,96	0,94	0,92	0,90	0,89	0,87	0,86	0,85	
	Q [m³/h]	7.370,00	7.760,00	8.150,00	8.540,00	8.940,00	9.330,00	9.720,00	10.110,00	10.500,00	10.890,00	11.280,00	11.680,00	12.070,00	35 dB
	Δp [Pa]	0,76	0,73	0,71	0,69	0,68	0,66	0,65	0,64	0,62	0,61	0,60	0,60	0,59	
	Q [m³/h]	6.130,00	6.460,00	6.780,00	7.110,00	7.430,00	7.760,00	8.090,00	8.410,00	8.740,00	9.060,00	9.390,00	9.710,00	10.040,00	30 dB
	Δp [Pa]	0,53	0,51	0,49	0,48	0,47	0,46	0,45	0,44	0,43	0,42	0,42	0,41	0,41	
	Q [m³/h]	5.100,00	5.370,00	5.640,00	5.910,00	6.180,00	6.460,00	6.730,00	7.000,00	7.270,00	7.540,00	7.810,00	8.080,00	8.350,00	25 dB
	Δp [Pa]	0,36	0,35	0,34	0,33	0,32	0,32	0,31	0,30	0,30	0,29	0,29	0,29	0,28	
700	Sn [m²]	0,5348	0,5658	0,5967	0,6277	0,6586	0,6896	0,7205	0,7515	0,7824	0,8134	0,8443	0,8753	0,9062	
	Sn [%]	86,20	86,36	86,50	86,63	86,75	86,85	86,95	87,04	87,13	87,20	87,27	87,34	87,40	
	Q [m³/h]	11.350,00	11.950,00	12.550,00	13.150,00	13.760,00	14.360,00	14.960,00	15.560,00	16.160,00	16.760,00	17.370,00	17.970,00	18.570,00	45 dB
	Δp [Pa]	1,36	1,32	1,28	1,24	1,21	1,18	1,15	1,13	1,11	1,09	1,07	1,05	1,04	
	Q [m³/h]	9.440,00	9.940,00	10.440,00	10.940,00	11.440,00	11.950,00	12.450,00	12.950,00	13.450,00	13.950,00	14.450,00	14.950,00	15.450,00	40 dB
	Δp [Pa]	0,94	0,91	0,88	0,86	0,84	0,82	0,80	0,78	0,77	0,75	0,74	0,73	0,72	
	Q [m³/h]	7.850,00	8.270,00	8.690,00	9.100,00	9.520,00	9.940,00	10.350,00	10.770,00	11.190,00	11.600,00	12.020,00	12.430,00	12.850,00	35 dB
	Δp [Pa]	0,65	0,63	0,61	0,59	0,58	0,56	0,55	0,54	0,53	0,52	0,51	0,50	0,50	
	Q [m³/h]	6.530,00	6.880,00	7.230,00	7.570,00	7.920,00	8.270,00	8.610,00	8.960,00	9.310,00	9.650,00	10.000,00	10.340,00	10.690,00	30 dB
	Δp [Pa]	0,45	0,44	0,42	0,41	0,40	0,39	0,38	0,37	0,37	0,36	0,35	0,35	0,34	
	Q [m³/h]	5.440,00	5.730,00	6.010,00	6.300,00	6.590,00	6.880,00	7.170,00	7.450,00	7.740,00	8.030,00	8.320,00	8.610,00	8.890,00	25 dB
	Δp [Pa]	0,31	0,30	0,29	0,28	0,28	0,27	0,26	0,26	0,25	0,25	0,25	0,24	0,24	

Dati di selezione

An\Ln [mm]		900	950	1000	1050	1100	1150	1200	1250	1300	1350	1400	1450	1500	
750	Sn [m²]	0,5780	0,6115	0,6449	0,6784	0,7118	0,7453	0,7787	0,8122	0,8456	0,8791	0,9125	0,9460	0,9794	
	Sn [%]	86,90	87,06	87,21	87,34	87,45	87,56	87,66	87,75	87,83	87,91	87,98	88,05	88,11	
	Q [m³/h]	12.050,00	12.690,00	13.320,00	13.960,00	14.600,00	15.240,00	15.870,00	16.510,00	17.150,00	17.780,00	18.420,00	19.060,00	19.690,00	45 dB
	Δp [Pa]	1,19	1,15	1,11	1,08	1,05	1,02	1,00	0,98	0,96	0,94	0,92	0,91	0,89	
	Q [m³/h]	10.020,00	10.550,00	11.090,00	11.620,00	12.150,00	12.680,00	13.210,00	13.730,00	14.260,00	14.790,00	15.320,00	15.850,00	16.380,00	40 dB
	Δp [Pa]	0,82	0,79	0,77	0,75	0,73	0,71	0,69	0,67	0,66	0,65	0,64	0,63	0,62	
	Q [m³/h]	8.340,00	8.780,00	9.220,00	9.660,00	10.100,00	10.550,00	10.990,00	11.430,00	11.870,00	12.310,00	12.750,00	13.190,00	13.630,00	35 dB
	Δp [Pa]	0,57	0,55	0,53	0,52	0,50	0,49	0,48	0,47	0,46	0,45	0,44	0,43	0,43	
	Q [m³/h]	6.940,00	7.310,00	7.670,00	8.040,00	8.410,00	8.770,00	9.140,00	9.510,00	9.870,00	10.240,00	10.610,00	10.970,00	11.340,00	30 dB
	Δp [Pa]	0,40	0,38	0,37	0,36	0,35	0,34	0,33	0,32	0,32	0,31	0,31	0,30	0,30	
	Q [m³/h]	5.770,00	6.080,00	6.380,00	6.690,00	6.990,00	7.300,00	7.600,00	7.910,00	8.210,00	8.520,00	8.820,00	9.130,00	9.430,00	25 dB
	Δp [Pa]	0,27	0,26	0,25	0,25	0,24	0,23	0,23	0,22	0,22	0,22	0,21	0,21	0,20	
800	Sn [m²]	0,6212	0,6572	0,6931	0,7291	0,7650	0,8010	0,8369	0,8729	0,9088	0,9448	0,9807	1,0167	1,0526	
	Sn [%]	87,52	87,68	87,82	87,95	88,07	88,18	88,28	88,37	88,45	88,53	88,61	88,67	88,74	
	Q [m³/h]	12.750,00	13.420,00	14.090,00	14.760,00	15.440,00	16.110,00	16.780,00	17.450,00	18.120,00	18.800,00	19.470,00	20.140,00	20.810,00	45 dB
	Δp [Pa]	1,05	1,01	0,98	0,95	0,92	0,90	0,87	0,85	0,83	0,82	0,80	0,79	0,78	
	Q [m³/h]	10.600,00	11.160,00	11.720,00	12.280,00	12.840,00	13.400,00	13.960,00	14.520,00	15.080,00	15.640,00	16.200,00	16.750,00	17.310,00	40 dB
	Δp [Pa]	0,73	0,70	0,68	0,66	0,64	0,62	0,60	0,59	0,58	0,57	0,56	0,55	0,54	
	Q [m³/h]	8.820,00	9.290,00	9.750,00	10.220,00	10.680,00	11.150,00	11.610,00	12.080,00	12.540,00	13.010,00	13.470,00	13.940,00	14.400,00	35 dB
	Δp [Pa]	0,50	0,49	0,47	0,45	0,44	0,43	0,42	0,41	0,40	0,39	0,38	0,38	0,37	
	Q [m³/h]	7.340,00	7.730,00	8.110,00	8.500,00	8.890,00	9.280,00	9.660,00	10.050,00	10.440,00	10.820,00	11.210,00	11.600,00	11.980,00	30 dB
	Δp [Pa]	0,35	0,34	0,32	0,31	0,31	0,30	0,29	0,28	0,28	0,27	0,27	0,26	0,26	
	Q [m³/h]	6.110,00	6.430,00	6.750,00	7.070,00	7.400,00	7.720,00	8.040,00	8.360,00	8.680,00	9.000,00	9.330,00	9.650,00	9.970,00	25 dB
	Δp [Pa]	0,24	0,23	0,22	0,22	0,21	0,21	0,20	0,20	0,19	0,19	0,18	0,18	0,18	
850	Sn [m²]	0,6644	0,7029	0,7413	0,7798	0,8182	0,8567	0,8951	0,9336	0,9720	1,0105	1,0489	1,0874	1,1258	
	Sn [%]	88,06	88,22	88,36	88,50	88,62	88,72	88,82	88,92	89,00	89,08	89,15	89,22	89,28	
	Q [m³/h]	13.440,00	14.150,00	14.860,00	15.560,00	16.270,00	16.980,00	17.690,00	18.390,00	19.100,00	19.800,00	20.510,00	21.220,00	21.920,00	45 dB
	Δp [Pa]	0,94	0,90	0,87	0,84	0,82	0,79	0,77	0,75	0,74	0,72	0,71	0,70	0,68	
	Q [m³/h]	11.180,00	11.770,00	12.360,00	12.950,00	13.540,00	14.120,00	14.710,00	15.300,00	15.890,00	16.480,00	17.060,00	17.650,00	18.240,00	40 dB
	Δp [Pa]	0,65	0,63	0,60	0,58	0,57	0,55	0,54	0,52	0,51	0,50	0,49	0,48	0,47	
	Q [m³/h]	9.300,00	9.790,00	10.280,00	10.770,00	11.260,00	11.750,00	12.240,00	12.730,00	13.220,00	13.710,00	14.190,00	14.680,00	15.170,00	35 dB
	Δp [Pa]	0,45	0,43	0,42	0,40	0,39	0,38	0,37	0,36	0,35	0,35	0,34	0,33	0,33	
	Q [m³/h]	7.740,00	8.150,00	8.550,00	8.960,00	9.370,00	9.780,00	10.180,00	10.590,00	11.000,00	11.400,00	11.810,00	12.220,00	12.620,00	30 dB
	Δp [Pa]	0,31	0,30	0,29	0,28	0,27	0,26	0,26	0,25	0,24	0,24	0,23	0,23	0,23	
	Q [m³/h]	6.440,00	6.780,00	7.120,00	7.460,00	7.790,00	8.130,00	8.470,00	8.810,00	9.150,00	9.490,00	9.820,00	10.160,00	10.500,00	25 dB
	Δp [Pa]	0,22	0,21	0,20	0,19	0,19	0,18	0,18	0,17	0,17	0,17	0,16	0,16	0,16	
900	Sn [m²]	0,7076	0,7486	0,7895	0,8305	0,8714	0,9124	0,9533	0,9943	1,0352	1,0762	1,1171	1,1581	1,1990	
	Sn [%]	88,54	88,70	88,85	88,98	89,10	89,21	89,31	89,40	89,49	89,57	89,64	89,71	89,77	
	Q [m³/h]	14.130,00	14.880,00	15.620,00	16.360,00	17.100,00	17.840,00	18.590,00	19.330,00	20.070,00	20.810,00	21.550,00	22.290,00	23.030,00	45 dB
	Δp [Pa]	0,85	0,82	0,78	0,76	0,73	0,71	0,69	0,67	0,66	0,64	0,63	0,62	0,61	
	Q [m³/h]	11.760,00	12.380,00	12.990,00	13.610,00	14.230,00	14.840,00	15.460,00	16.080,00	16.690,00	17.310,00	17.930,00	18.540,00	19.160,00	40 dB
	Δp [Pa]	0,59	0,56	0,54	0,52	0,51	0,49	0,48	0,47	0,46	0,45	0,44	0,43	0,42	
	Q [m³/h]	9.780,00	10.300,00	10.810,00	11.320,00	11.840,00	12.350,00	12.860,00	13.380,00	13.890,00	14.400,00	14.910,00	15.420,00	15.940,00	35 dB
	Δp [Pa]	0,41	0,39	0,38	0,36	0,35	0,34	0,33	0,32	0,32	0,31	0,30	0,30	0,29	
	Q [m³/h]	8.140,00	8.570,00	8.990,00	9.420,00	9.850,00	10.270,00	10.700,00	11.130,00	11.550,00	11.980,00	12.410,00	12.830,00	13.260,00	30 dB
	Δp [Pa]	0,28	0,27	0,26	0,25	0,24	0,24	0,23	0,22	0,22	0,21	0,21	0,21	0,20	
	Q [m³/h]	6.770,00	7.130,00	7.480,00	7.840,00	8.190,00	8.550,00	8.900,00	9.260,00	9.610,00	9.970,00	10.320,00	10.680,00	11.030,00	25 dB
	Δp [Pa]	0,20	0,19	0,18	0,17	0,17	0,16	0,16	0,15	0,15	0,15	0,14	0,14	0,14	

An\Ln [mm]		900	950	1000	1050	1100	1150	1200	1250	1300	1350	1400	1450	1500	
950	Sn [m²]	0,7508	0,7943	0,8377	0,8812	0,9246	0,9681	1,0115	1,0550	1,0984	1,1419	1,1853	1,2288	1,2722	
	Sn [%]	88,97	89,13	89,28	89,41	89,53	89,64	89,74	89,84	89,92	90,00	90,07	90,14	90,21	
	Q [m³/h]	14.820,00	15.600,00	16.380,00	17.150,00	17.930,00	18.710,00	19.480,00	20.260,00	21.030,00	21.810,00	22.580,00	23.350,00	24.130,00	45 dB
	Δp [Pa]	0,77	0,74	0,71	0,69	0,66	0,64	0,62	0,61	0,59	0,58	0,57	0,56	0,54	
	Q [m³/h]	12.330,00	12.980,00	13.630,00	14.270,00	14.920,00	15.560,00	16.210,00	16.850,00	17.500,00	18.140,00	18.780,00	19.430,00	20.070,00	40 dB
	Δp [Pa]	0,53	0,51	0,49	0,47	0,46	0,44	0,43	0,42	0,41	0,40	0,39	0,38	0,38	
	Q [m³/h]	10.260,00	10.800,00	11.340,00	11.870,00	12.410,00	12.950,00	13.480,00	14.020,00	14.560,00	15.090,00	15.630,00	16.160,00	16.700,00	35 dB
	Δp [Pa]	0,37	0,35	0,34	0,33	0,32	0,31	0,30	0,29	0,28	0,28	0,27	0,27	0,26	
	Q [m³/h]	8.540,00	8.980,00	9.430,00	9.880,00	10.320,00	10.770,00	11.220,00	11.660,00	12.110,00	12.560,00	13.000,00	13.450,00	13.890,00	30 dB
	Δp [Pa]	0,26	0,25	0,24	0,23	0,22	0,21	0,21	0,20	0,20	0,19	0,19	0,18	0,18	
	Q [m³/h]	7.100,00	7.470,00	7.850,00	8.220,00	8.590,00	8.960,00	9.330,00	9.700,00	10.070,00	10.450,00	10.820,00	11.190,00	11.560,00	25 dB
	Δp [Pa]	0,18	0,17	0,16	0,16	0,15	0,15	0,14	0,14	0,14	0,13	0,13	0,13	0,13	
1000	Sn [m²]	0,7940	0,8400	0,8859	0,9319	0,9778	1,0238	1,0697	1,1157	1,1616	1,2076	1,2535	1,2995	1,3454	
	Sn [%]	89,35	89,52	89,66	89,80	89,92	90,03	90,13	90,23	90,31	90,39	90,47	90,53	90,60	
	Q [m³/h]	15.510,00	16.320,00	17.140,00	17.950,00	18.760,00	19.570,00	20.370,00	21.180,00	21.990,00	22.800,00	23.610,00	24.420,00	25.220,00	45 dB
	Δp [Pa]	0,71	0,68	0,65	0,63	0,60	0,58	0,57	0,55	0,54	0,52	0,51	0,50	0,49	
	Q [m³/h]	12.910,00	13.580,00	14.260,00	14.930,00	15.600,00	16.280,00	16.950,00	17.620,00	18.300,00	18.970,00	19.640,00	20.310,00	20.980,00	40 dB
	Δp [Pa]	0,49	0,47	0,45	0,43	0,42	0,40	0,39	0,38	0,37	0,36	0,36	0,35	0,34	
	Q [m³/h]	10.740,00	11.300,00	11.860,00	12.420,00	12.980,00	13.540,00	14.100,00	14.660,00	15.220,00	15.780,00	16.340,00	16.900,00	17.460,00	35 dB
	Δp [Pa]	0,34	0,32	0,31	0,30	0,29	0,28	0,27	0,26	0,26	0,25	0,25	0,24	0,24	
	Q [m³/h]	8.930,00	9.400,00	9.870,00	10.330,00	10.800,00	11.270,00	11.730,00	12.200,00	12.660,00	13.130,00	13.590,00	14.060,00	14.520,00	30 dB
	Δp [Pa]	0,23	0,22	0,22	0,21	0,20	0,19	0,19	0,18	0,18	0,17	0,17	0,17	0,16	
	Q [m³/h]	7.430,00	7.820,00	8.210,00	8.600,00	8.980,00	9.370,00	9.760,00	10.150,00	10.530,00	10.920,00	11.310,00	11.700,00	12.080,00	25 dB
	Δp [Pa]	0,16	0,16	0,15	0,14	0,14	0,13	0,13	0,13	0,12	0,12	0,12	0,12	0,11	

Una portata d'aria inferiore rispetto al valore massimo sopra indicato è conforme al livello di potenza sonora ponderato A per la rispettiva dimensione.

Fattore di correzione ΔL

Per ottenere il livello di potenza sonora per la fascia centrale della banda d'ottava: LW oct = ΔL + Lwa

[Hz]	63	125	250	500	1000	2000	4000	8000
3,8 m/s	17	7	2	-2	-8	-13	-17	-18
4,5 m/s	15	6	1	-2	-7	-11	-15	-19
5,3 m/s	14	6	1	-3	-7	-10	-14	-19
6,4 m/s	14	7	0	-3	-7	-9	-12	-18
7,6 m/s	14	6	0	-4	-7	-9	-11	-16

Ordine di esempio

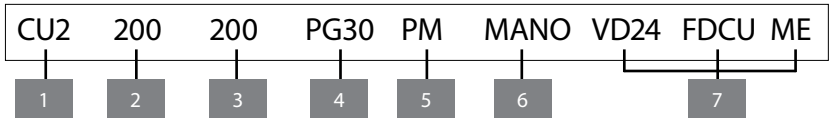

1. prodotto
2. larghezza
3. altezza
4. cornice sul lato meccanismo
5. Cornice sul lato parete
6. tipo di meccanismo
7. opzione: tipo magnete e tensione
8. opzione: Interruttore fine corsa unipolare
9. opzione: motore di riarmo

Approvazioni e certificati

Tutte le nostre serrande sono sottoposte a diversi test, condotti da istituti di collaudo riconosciuti. I risultati dei test costituiscono la base per l'ottenimento delle certificazioni per le serrande.

CE 0749	BCCA-0749-CPR-BC1-606-0464-15650.03-0464
NF 537 CLAPETS RÉSISTANT AU FEU VOLETS RÉSISTANT AU FEU	18.12
SP	SC0652-15
VKF AEAI	26813
HYG	W-336769-20-Zd

L'etichetta NF garantisce: conformità alla norma NF S 61-937 Parti 1 e 5: "Systèmes de Sécurité Incendie Dispositifs Actionnés de Sécurité"; conformità al decreto nazionale del 22 marzo 2004, modificato il 14 marzo 2011 per la classificazione della resistenza al fuoco; i valori delle caratteristiche riportate nel presente documento. Ente di certificazione: Certificazione AFNOR, 11 Rue Francis de Pressensé, F93571 La Plaine Saint-Denis Cedex; Sito Web: http://www.afnor.org http://www.marque-nf.com; Telefono: +33 (0)1.41.62.80.00, Fax: +33 (0)1.49.17.90.00, E-mail: certification@afnor.org

Rf-Technologies declina ogni responsabilità in caso di utilizzo e movimentazione del prodotto in modi diversi da quelli descritti nel presente manuale; una tale eventualità determinerà inoltre l'annullamento di qualsiasi garanzia!